乗用傾斜地モア

SG280 部品表

株式会社IHIシバウラ

パーツリストの見方について

1）このパーツリストには下記形式が記載されております。

型　式	品目コード	機関型式
SG280	752339	N843-C-SG280 (139213)

エンジン関係部品はエンジン製造番号（EN……）、シャーシ、ボデー関係部品は車台製造番号により管理されております。

2）リストの記載内容について

リストの記載内容は下記に示す番号に従って説明します。

見出番号 Key No	部品番号 Parts No	部品名称 Parts Name	台当個数 Q'ty					互換性 R/P	適応号機 Application	型寸 Description	備考 Remarks
			⑨								
①	②	③			④			⑤	⑥	⑦	⑧

①見出番号　イラストに付されている番号とリストの番号を一致させることにより，部品番号が索引できます。

②部品番号　部品を管理するための部品番号です。

③部品名称　部品の名称を和文，英文で表示してあります。

④個　　数　見出し番号あたりの使用個数を表示してあります。

⑤互 換 性　部品変更による新部品と旧部品との互換性記号を表示してあります。

⑥適用号機　設計変更実施号機が表示してあります。

⑦型　　寸　部品のサイズを表示してあります。

⑧備　　考　部品の仕様・説明等が表示してあります。

⑨型　　式　個別の形式を表示してあります。

3）記号、略語について

記号（部品変更による新部品と旧部品との互換性の表示は次の通りです。）

表示記号	内　　容
*	部品供給不可（部品番号欄にこのマークがあるのは供給いたしません。）
A	新旧共に互換性あり（新旧部品は新旧製品のいずれにも取付出来ます。）
B	新部品のみ互換性あり　（新部品は新旧部品のいずれにも取付出来ますが、旧部品は新製品に取付けることは出来ません。）
D	新旧部品の互換性なし（新部品は新製品、旧部品は旧製品にのみ取付出来ます。）
E	追加部品であり適用号機欄に号機を記入。
F	廃止部品であり適用号機欄に号機を記入。
○	旧部品は在庫に限り供給、以降新部品を供給（○マークを部品番号欄に旧部品番号備考欄に表示）
～××××××：製造番号　……号機まで ××××××～：製造番号　……号機より	

略語：ASSY：アセンブリ　R. H：ライト　OP.：オプション　EX：排　気
Inc：……を含む　UP：上　d：直　径　IN：吸　気
AR：所　要　LOW：下　l：長　さ
Fr.：フロント　S.T.D：スタンダード　t：厚さ
Re.：リ　ヤ　U.S：アンダサイズ　Φ：径
L.H：レフト　O.S：オーバーサイズ　COMPL：コンプリート（圧入，カシメ品）

4）イラストについて

イラストにはASSY部品、単体部品が記載されておりますが必ずしも正確な形状を示すものではありません。正確な部品番号を見い出すための目安となるものです。イラストに付されている番号とリストの見出番号を一致させることにより、その見出し番号から部品番号を知るようになっています。

ご注文について

1）部品をご注文の際は部品番号、部品名称、個数をお知らせ下さい。

2）ご注文の部品は原則として誤送以外の返品は認めません。

3）シバウラ製品には シバウラ純正部品 を必ずご使用願います。

（市販の類似品を使用されますと早期破損や性能を悪くする原因となります。）

4）部品価格は別表の部品価格表を参照ください。

※本部品表は予告なく変更することがあります。

How to consult parts list

1) This parts list contain following model. Mower Deck parts list is separately.

型　式	品目コード	機関型式
SG280	752339	N843-C-SG280 (139213)

Please confirm both engine serial number (addreviation ; EN……) and chassis number, when you place a spare parts order.

2) Description in list.

Items in the list are described below by Nos. in the table below.

見出番号 Key No	部品番号 Parts No	部品名称 Parts Name	台当個数 Q'ty					互換性 R/P	適応号機 Application	型　寸 Description	備　考 Remarks
			⑨								
①	②	③			④			⑤	⑥	⑦	⑧

① Index No. : By reflrring the No. in the illustrations to the same No., you can find the correct parts No..

② Parts No. : No. to control parts.

③ Name of parts : Name of parts is in dicated in English and Japanese.

④ Quantity : It represents the quantity of each part contained in reference No..

⑤ Interchangeability : Mark to show interchangeability when replacing former partswith new ones.

⑥ Applicable No. of machines : No. of machines for which design is changed.

⑦ Discription : Specifications, descriptions, etc. of parts.

⑧ Remarks : Size of parts.

⑨ Model : Type

How to consult parts list

1) This parts list contain following model. Mower Deck parts list is separately.

型　式	品目コード	機関型式
SG280	752339	N843-C-SG280 (139213)

Please confirm both engine serial number (addreviation ; EN……) and chassis number, when you place a spare parts order.

2) Description in list.

Items in the list are described below by Nos. in the table below.

見出番号 Key No	部品番号 Parts No	部品名称 Parts Name	台当個数 Q'ty					互換性 R/P	適応号機 Application	型　寸 Description	備　考 Remarks
			⑨								
①	②	③			④			⑤	⑥	⑦	⑧

① Index No. : By reflrring the No. in the illustrations to the same No., you can find the correct parts No..

② Parts No. : No. to control parts.

③ Name of parts : Name of parts is in dicated in English and Japanese.

④ Quantity : It represents the quantity of each part contained in reference No..

⑤ Interchangeability : Mark to show interchangeability when replacing former partswith new ones.

⑥ Applicable No. of machines : No. of machines for which design is changed.

⑦ Discription : Specifications, descriptions, etc. of parts.

⑧ Remarks : Size of parts.

⑨ Model : Type

3) Mark and abbreciation.

Mark (when parts are changed, interchangeability of new and former parts is shown as below.)

Mark	Content
*	This mark appearing "Parts No." column indicates parts not to be supplied.
A	New and old parts are mutually interchangeable.
B	New parts can be substituted for old parts, but vice versa Thus, new part may be supplied to order asking for supply of old parts.
D	New and old parts are not interchangeable.
E	Indicated as "E" in "interchangeability" column. Its applicable serial number or
F	"F" mini filler or engine appears in "Application" column.
○	Old parts will be supplied until out of stock and thereafter-new substitute parts will be supplied. (This mark appears in "Parts No.". column and corresponding old numbers in "Remarks" column.)
～×××××× : Up to ×××××× for serial numbers. ××××××～ : ×××××× and up for serial numbers.	

Abbreviation :	ASSY	: Assembly	R. H	: Right	OP.	: Optional	IN	: Intake
	Inc	: Including	UP	: Upper	d	: Diameter	EX	: Wxhaust
	AR	: Required	LOW	: Lower	l	: Length		
	Fr.	: Front	S.T.D	: Standard	t	: Thickness		
	Re.	: Rear	U.S	: Undersize	Φ	: Diameter		
	L.H	: Left	O.S	: Oversize	COMPL	: Complete		

4) Illustrations

Illustrations present assemblies and individual piece parts not always precisely. They are just guidelines to find correct parts codes. By comparing the index No. in the parts list with the same No. in the illustrations, you can know the parts No.

How to order

1) When ordering some parts, designate the code No., name of parts and quantity.

2) Returned parts other than those, which were delivered by mistake, are not accepted.

3) Be sure to use SHIBAURA genuine parts for SHIBAURA products. (Warranty does not cover when the use of parts which are not SHIBAURA service parts.)

4) Refer separated parts price list for prices of parts.

＊This parts list may be modifind without notice.

目　　次
CONTENTS

図　番 FIG.NO.	装置名称 SUBJECT	ページ PAGE
エンジン ENGINE		
101	CYLINDER BLOCK ……シリンダブロック	80
102	CLYINDER HEAD ……シリンダヘッド	82
103	HEAD COVER ……ヘッドカバー	83
104	CRANKSHAFT,PISTON ……クランシャフト、ピストン	84
105	CAMSHAFT ……カムシャフト	85
106	TIMING GEAR CASE ……タイミングギアケース	86
107	OIL PUMP, WATER PUMP,ALTERNATOR ……オイルポンプ、ウォーターポンプ、オルタネータ	87
108	INJECTION PUMP,LINES ……インジェクションポンプ、高圧噴射管	89
109	INJECTION PUMP ……インジェクションポンプ	90
110	INJECTOR ASSY ……噴射ノズル	91
111	STARTING MOTOR ……スターティングモーター	92
112	ALTERNATOR ……オルタネータ	93
113	EXHAUST MANIFOLD ……エキゾーストマニホールド	94
シャーシ CHASSIS		
201	MUFFLER ……マフラー	96
202	AIR CLEANER ……エアークリーナー	97
203	RADIATOR ……ラジエータ	98
204	ENGINE MOUNT ……エンジンマウント	99
205	CHASSIS AND FRAME ……シャーシ、フレーム	100
206	FRONT AXLE ……フロントアクスル	101
207	STEERING ……ステアリング	102
208	FRONT P.T.O ……フロント　P.T.O	103
209	H.S.T CONTROL ……H.S.T　コントロール	105
210	SEAT ……シート	107
211	BONNET ……ボンネット	108
212	DASH BOARD ……ダッシュボード	109
213	REAR COVER ……リヤカバー	110
214	STEP ……ステップ	111
215	BRAKE AND REAR WHEEL ……ブレーキ、リヤホイール	112
216	MOWER LIFT ……モアリフト	113
217	HYDRAULIC(FRONT AXLE) ……ユアツ（フロントソウコウ）	114
218	HYDRAULIC(STEERING MOWOER LIFT) ……ユアツ（ステアリング　モアリフト）	115

219 HYDRAULIC(FILTER) ……ユアツ（フィルタ） ……117
220 HYDRAULIC(REAR AXLE) ……ユアツ（リヤソウコウ） ……118
221 2/4WD VALVE LEVER……2/4WD バルブレバー ……120
222 HYDRAULIC(H.S.T)……ユアツ（H.S.T） ……121
223 OIL TANK ……オイルタンク ……122
224 FILTER ……フィルタ ……123
225 FUEL TANK ……ネンリョウタンク ……124
226 BATTERY ……バッテリー ……125
227 WIRING ……デンキハイセン ……126
228 MARK……メイバン ……127

モア
CHASSISMOWER(MM60DSG)

301 GAUGE WHEEL AND ROLLER ……ゲージホイール、ローラ ……130
302 LINK ……リンク ……132
303 COVER ……カバー ……133
304 DRIVING ……クドウ ……134
305 DRIVING ……デンドウ ……135
306 BLADE ……カリバ ……137
307 MARK……メイバン ……138

部品番号順索引
NUMERICAL PARTS INDEX……140

エンジン編
(ENGINE)

FIG.101 シリンダブロック CYLINDER BLOCK

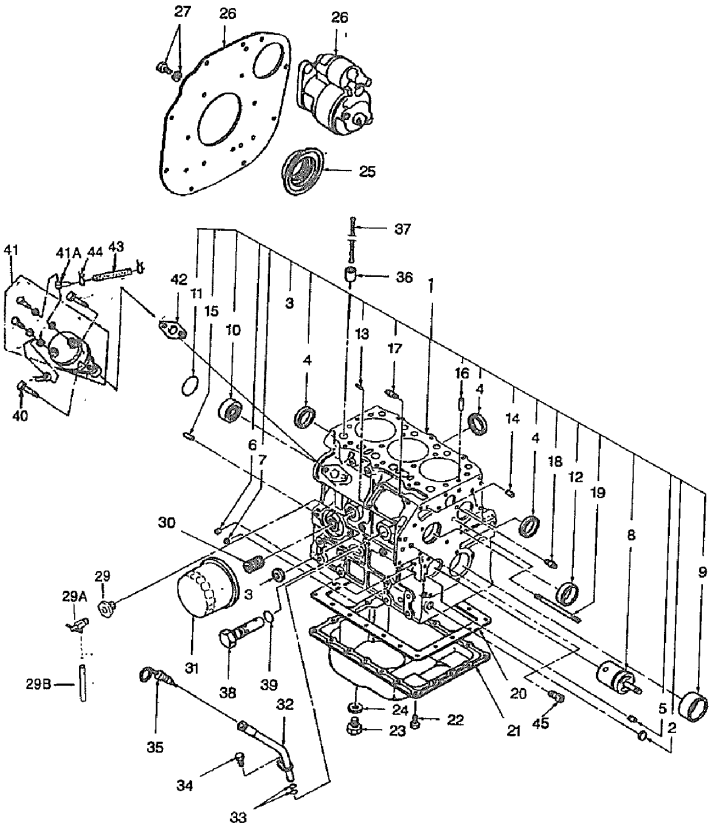

見出番号 KeyNo	部品番号 Parts No	部品名称 Parts Name		台当個数 Q'ty ALL				互換性 R/P	適応号機 Application	型寸 Description	備考 Remarks
1	110107552	CYLINDER BLOCK COMPL	シリンダブロック COMPL : SB	1							
2	064210015	SEALING CAP	シーリングキャップ	1							
3	064210025	SEALING CAP	シーリングキャップ	1							
4	064210040	SEALING CAP	シーリングキャップ	4							
5	198466010	PLUG	プラグ	2							
6	198466020	PLUG	プラグ	3							
7	198466030	PLUG	プラグ	4							
8	165296132	IDLEGEAR SHAFT COMPL	アイドルギヤシャフト COMPL	1							
9	198517222	BUSHING : S.T.D	ブッシュ：S.T.D	1							
9	198517224	BUSHING : U.S ; 0.25	ブッシュ：U.S ; 0.25	1							
9	198517227	BUSHING : U.S ; 0.5	ブッシュ：U.S ; 0.5	1							
10	040106203	BALL BEARING	ボールベアリング	1							
11	064100045	EXPANSION PLUG	エクスパンションプラグ	1							
12	042309013	NEEDLE BEARING	ニードルベアリング	1							
13	030500612	DOWEL PIN	ノックピン	2							
14	030500616	DOWEL PIN	ノックピン	2							
15	030501025	DOWEL PIN	ノックピン	2							
16	030309005	SPRING PIN	スプリングピン	2							
17	012110820	STUD BOLT	スタッドボルト	2							
18	012110635	STUD BOLT	スタッドボルト	1							
19	012110660	STUD BOLT	スタッドボルト	1							
20	110996820	GASKET	ガスケット：オイルパン	1							
21	110707950	OIL PAN COMPL : CHB	オイルパン COMPL : CHB	1							
22	010109235	BOLT	ボルト	26							
23	010411212	BOLT	ボルト	1							
24	025100012	SEAL WASHER	シールワッシャ	1							
25	198636170	OIL SEAL	オイルシール	1							
26	110367660	PLATE	リヤプレート：NHG	2							
27	011510820	BOLT	ボルト	10							
28	185086551	MOTOR ASSY.STARTING	スタータ ASSY	1							
29	198736050	COCK	ドレンコック	1							
29A	198486770	CONNECTOR	ブッシング	1							
29B	068116250	VINYL TUBE	ビニールチューブ	1							
30	140546020	JOINT.FILTER	フィルタジョイント	1							
31	140517020	FILTER.OIL	オイルフィルタ COMPL	1							

FIG.101 シリンダブロック CYLINDER BLOCK

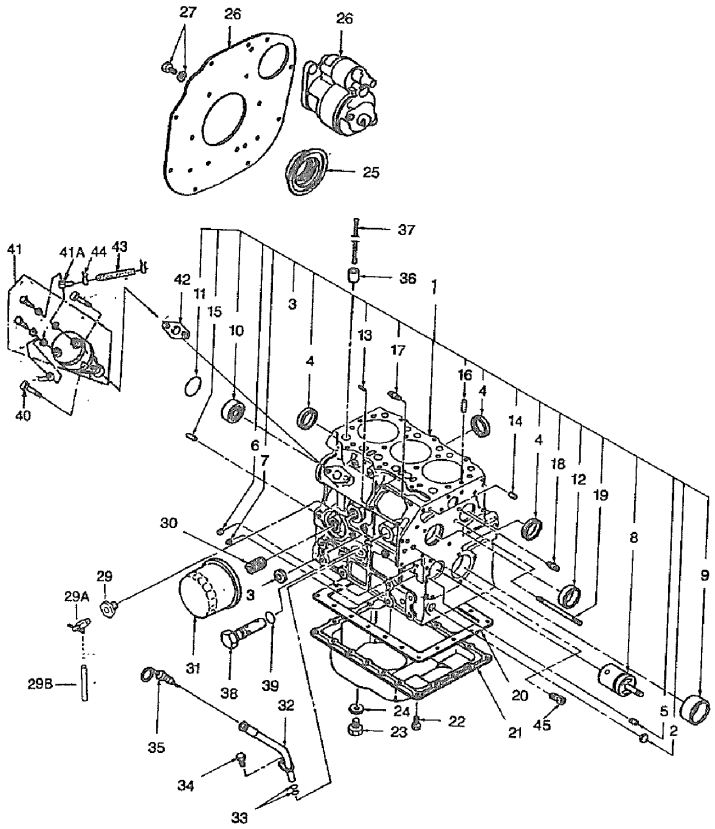

見出番号 KeyNo	部品番号 Parts No	部品名称 Parts Name		台当個数 Q'ty ALL				互換性 R/P	適応号機 Application	型寸 Description	備考 Remarks
32	110756140	GUIDE	ゲージガイド COMPL	1							
33	052109113	O-RING	O リング	2							
34	011310612	BOLT	ボルト	1							
35	198416320	GAUGE COMPL	レベルゲージ COMPL	1							
36	120116160	TAPPET	タペット	6							
37	120456250	ROD.PUSH	プッシュロッド COMPL	6							
38	140036220	VALVE ASSY.RELIEF	リリーフバルブ ASSY	1							
39	052109078	O-RING	O リング	1							
40	011310616	BOLT	ボルト	2							
41	130506140	FUEL PUMP ASSY	フィードポンプ ASSY	1							
41A	198486840	EYE COMPL	アイ COMPL	2							
42	130996130	GASKET	ガスケット：フイードポンプ	1							
43	068209138	RUBBER PIPE	ゴムパイプ	1							
44	067100015	HOSE BAND	ホースバンド	2							
45	198517090	BUSHING	ブッシュ	1							

FIG.102 シリンダヘッド CLYINDER HEAD

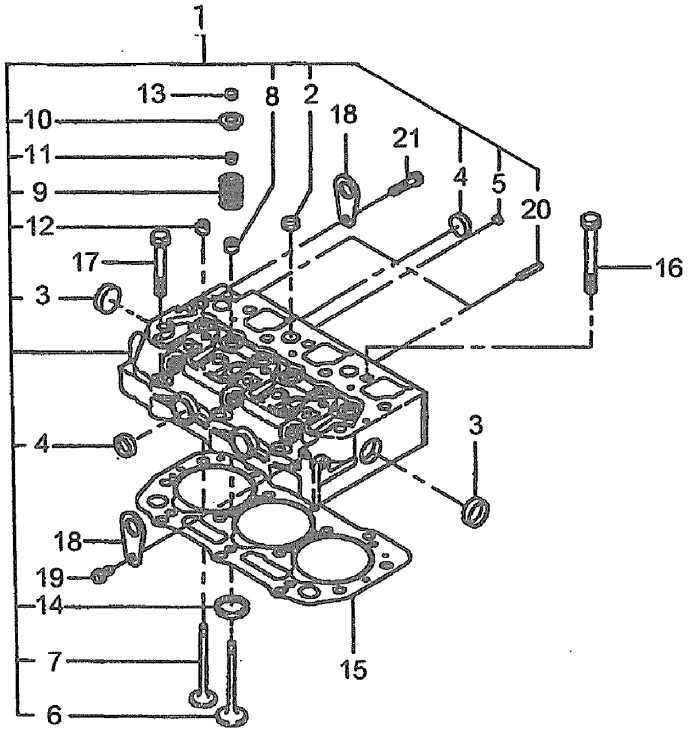

見出番号 KeyNo	部品番号 Parts No	部品名称 Parts Name		台当個数 Q'ty ALL				互換性 R/P	適応号機 Application	型寸 Description	備考 Remarks
1	111011170	HEAD ASSY.CYLINDER	シリンダヘッド ASSY : CHB	1							
2	064210018	SEALING CAP	シーリングキャップ	5							
3	064210030	SEALING CAP	シーリングキャップ	2							
4	064210025	SEALING CAP	シーリングキャップ	4							
5	064210010	SEALING CAP	シーリングキャップ	2							
6	120166350	VALVE.INTAKE	インテイクバルブ	3							
7	120176360	VALVE.EXHAUST	エキゾーストバルブ	3							
8	120406070	SEAL.VALVE GUIDE : IN	バルブガイドシール：IN	3							
9	198216700	SPRING	スプリング	6							
10	120186080	RETAINER	リテーナ	6							
11	120226070	COTTER	コッタ	12							
12	120406050	SEAL.VALVE GUIDE : EX	バルブガイドシール：EX	3							
13	120216041	CAP VALVE	バルブキャップ	6							
14	110136400	SEAT.VALVE	バルブシート：IN	3							
15	111147491	GASKET.CYLINDER HEAD	ガスケット. ヘッド T=1.3	1							
15	111147501	GASKET.CYLINDER HEAD	ガスケット. ヘッド T=1.4	1							
16	111136480	BOLT.CYLINDER HEAD	ヘッドボルト	11							
17	111136490	BOLT.CYLINDER HEAD	ヘッドボルト	3							
18	195816540	HANGER	ハンガ	2							
19	011510820	BOLT	ボルト	2							
20	012110625	STUD BOLT	スタッドボルト	2							
21	011510820	BOLT	ボルト	1							

FIG.103 ヘッドカバー HEAD COVER

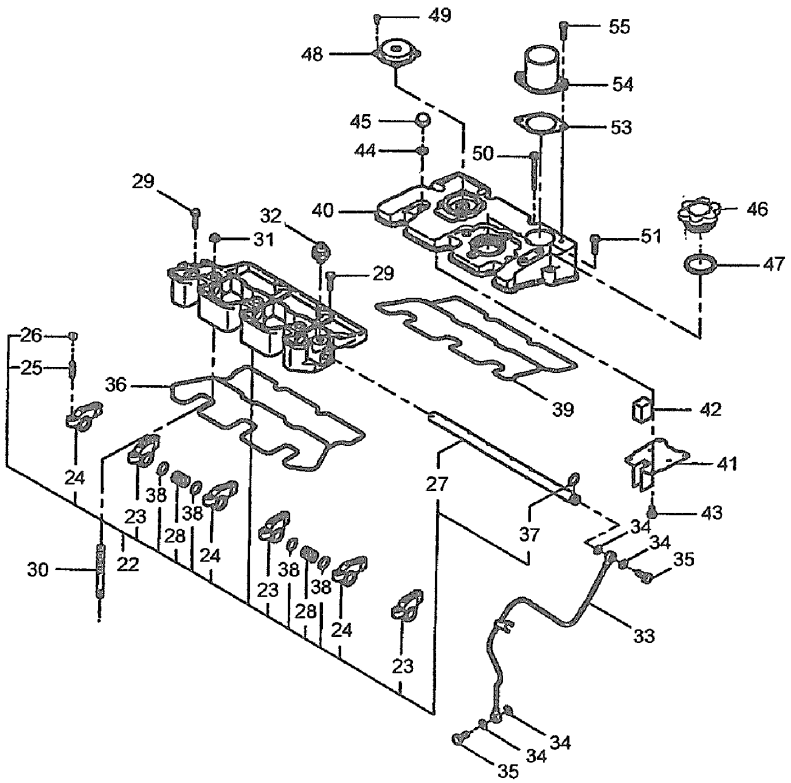

見出番号 KeyNo	部品番号 Parts No	部品名称 Parts Name		台当個数 Q'ty ALL				互換性 R/P	適応号機 Application	型寸 Description	備考 Remarks
1	120036930	ROCKER ARM ASSY : CHB	ロッカアーム ASSY : CHB	1							
2	120356131	ROCKER ARM COMPL : IN	ロッカアーム COMPL : IN	3							
3	120216041	CAP VALVE	バルブキャップ	6							
4	199486220	SCREW	アジャストスクリュ	6							
5	020109076	NUT	ナツト	6							
6	120316281	SHAFT.ROCKER ARM	ロッカアームシャフト	1							
7	198217170	SPRING	スプリング	2							
8	011310635	BOLT	ボルト	2							
9	012109044	STUD BOLT	スタッドボルト	3							
10	023100010	NUT	ナット	3							
11	185246060	PRESSURE UNIT.OIL	マノコンタクト	1							
12	140606941	OIL PIPE COMP	オイルパイプ COMP	1							
13	140996260	GASKET : M8	ガスケット：M8	4							
14	198486780	EYE BOLT	アイボルト	1							
15	120996140	GASKET : ROC/BRACKET	ガスケット；ロッカーアームブラケット	1							
16	052109076	O-RING	O リング	1							
17	199280300	SHIM	シム：0.5	4							
18	111996410	GASKET : TOP COVER	ガスケット：ヘッドカバー	1							
19	111217600	COVER.CYLINDER HEAD	ヘッドカバー：CHB	1							
20	110666210	STOPPER.OIL	オイルストッパー	1							
21	110666060	STOPPER.OIL	スチールウール	1							
22	015600406	SCREW	スクリュ	6							
23	140996270	GASKET : M10	ガスケット：M10	3							
24	024600010	CAP NUT	キャップナット	3							
25	198436010	CAP	キャップ	1							
26	052100400	O-RING	O リング	1							
27	110566080	VALVE.BREATHER	ブリーザバルブ	1							
28	011100408	BOLT	ボルト	4							
29	011310660	BOLT	ボルト：M6X60バネザツキ	2							
30	011310640	BOLT	ボルト	2							
31	135996590	GASKET.EX.MANIFOLD	ガスケット：EX マニホルド	1							
32	135566510	AIR INTAKE	アダプタ；エアインテイク	1							
33	011310620	BOLT	ボルト	2							

FIG.104 クランシャフト、ピストン CRANKSHAFT,PISTON

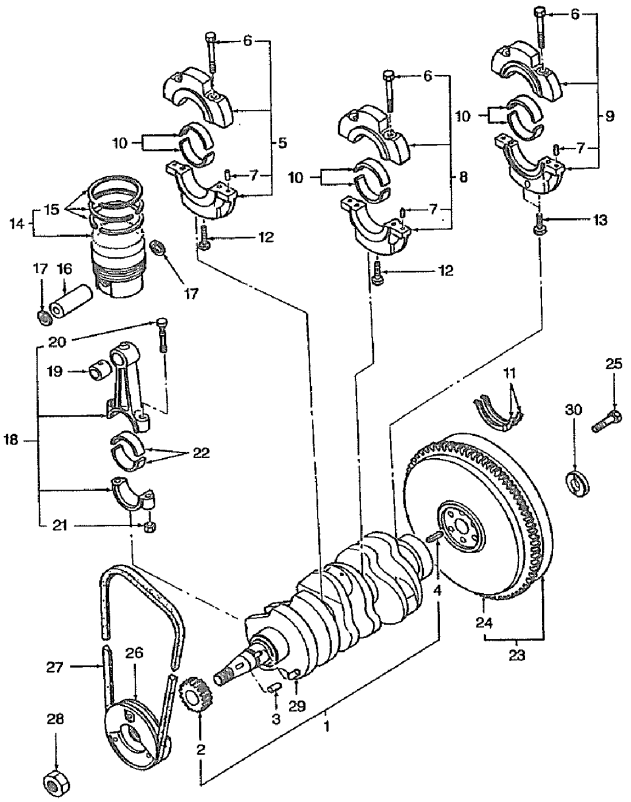

見出番号 KeyNo	部品番号 Parts No	部品名称 Parts Name		台当個数 Q'ty ALL				互換性 R/P	適応号機 Application	型寸 Description	備考 Remarks
1	115256580	CRANKSHAFT COMPL	クランクシャフト COMPL	1							
2	115276200	GEAR.CRANKSHAFT	クランクギヤ	1							
3	034100508	KEY	キー	1							
4	030300816	SPRING PIN	スプリングピン	1							
5	110156171	BEARING HOLDER ASSY	ベアリングホルダ ASSY : 1	1							
6	010109406	BOLT	ボルト：ベアリングホルダ	2							
7	030500612	DOWEL PIN	ノックピン	2							
8	110156181	BEARING HOLDER ASSY	ベアリングホルダ ASSY : 2	1							
9	110156191	BEARING HOLDER ASSY	ベアリングホルダ ASSY : 3	1							
10	198586050	METAL KIT : STD	メタル KIT : STD	1							
10	198586054	METAL KIT : US.0.25	メタル KIT : US.0.25	1							
10	198586057	METAL KIT : US.0.50	メタル KIT : US.0.50	1							
11	199266200	WASHER.THRUST	スラストワッシャ	2							
12	010109667	BOLT	ボルト	2							
13	010700865	BOLT	ボルト	2							
14	115017541	PISTON KIT : STD	ピストン KIT : STD	3							
15	115107960	RING KIT.PISTON	ピストンリング KIT	3							
16	115326220	PIN.PISTON	ピストンピン	3							
17	036500028	SNAP RING	スナップリング	6							
18	115026251	ROD ASSY.CONNECTING	コネクティングロッド ASSY	3							
19	198517260	BUSHING	ブッシュ	3							
20	115176140	BOLT.CONNECTING ROD	ロッドボルト	6							
21	020109120	NUT	ナット：コンロッド	6							
22	198517252	METAL : S.T.D	メタル：S.T.D	6							
22	198517256	METAL : U.S 0.25	メタル：U.S 0.25	6							
22	198517259	METAL : U.S 0.50	メタル：U.S 0.50	6							
23	115357380	FLYWHEEL	フライホイール COMPL	1							
24	115376040	GEAR.RING	リングギヤ	1							
25	010109341	BOLT : F/W	ボルト	6							
26	115397790	PULLEY.CRANKSHAFT	クランクシャフトプーリ：NHG	1							

FIG.105 カムシャフト CAMSHAFT

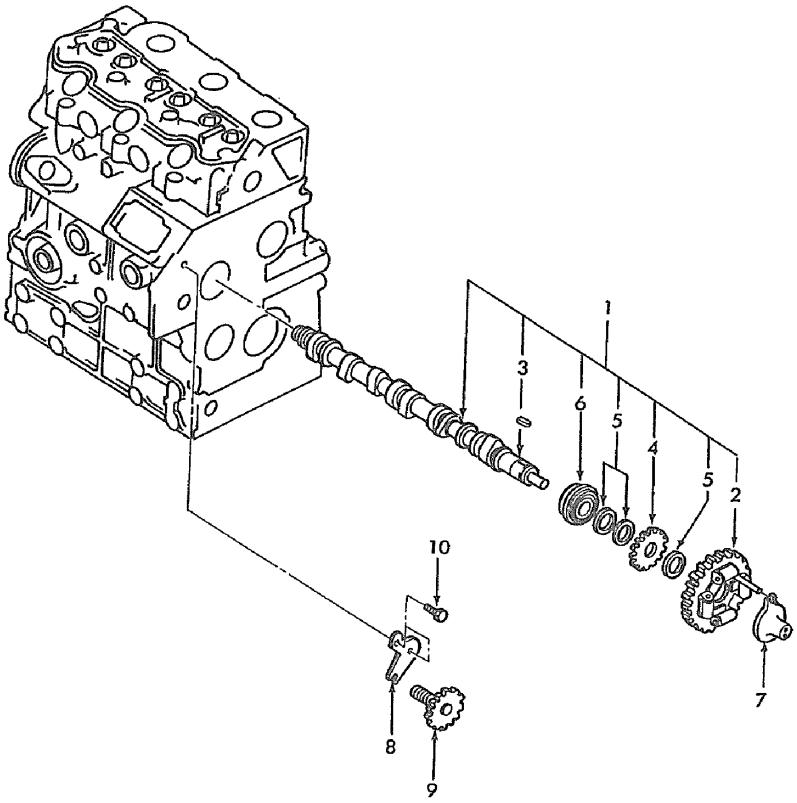

見出番号 KeyNo	部品番号 Parts No	部品名称 Parts Name		台当個数 Q'ty ALL				互換性 R/P	適応号機 Application	型寸 Description	備考 Remarks
1	120026350	CAMSHAFT ASSY	カムシャフト ASSY	1							
2	120016050	GEAR ASSY.CAMSHAFT	カムギヤ COMPL	1							
3	034100508	KEY	キー	1							
4	120736081	GEAR	ギヤ	1							
5	199216230	SPACER	スペーサ	3							
6	040156304	BALL BEARING	ボールベアリング	1							
7	125256120	SLIDER COMPL	スライダ COMPL	1							
8	199566651	PLATE	プレート	1							
9	120076070	SHAFT COMPL	タコメータシャフト COMPL	1							
10	011310612	BOLT	ボルト	2							

FIG.106 タイミングギアケース TIMING GEAR CASE

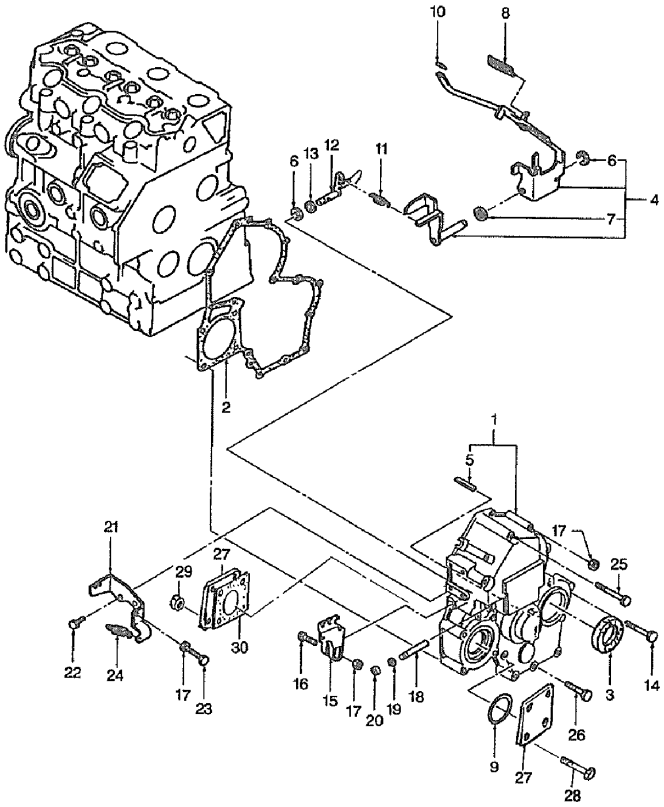

見出番号 KeyNo	部品番号 Parts No	部品名称 Parts Name		台当個数 Q'ty ALL				互換性 R/P	適応号機 Application	型寸 Description	備考 Remarks
1	165106520	CASE.GEAR	ギヤケース COMPL : NHG	1							
2	165996550	GASKET	ガスケット：ギヤケース	1							
3	198636160	OIL SEAL	オイルシール	1							
4	125046630	LEVER ASSY.GOVERNOR	ガバナレバー ASSY	1							
5	030300414	SPRING PIN	スプリングピン	1							
6	036800008	SNAP RING	スナップリング	2							
7	026200010	WASHER	ワッシャ	1							
8	198217500	SPRING	スプリング：スタート	1							
9	052300600	O-RING	O リング	1							
10	031100004	SNAP PIN	スナップピン	1							
11	198217220	SPRING : MAIN	スプリング：メイン	1							
12	125156170	ARM COMPL	アーム COMPL	1							
13	052109110	O-RING	O リング	1							
14	011310660	BOLT	ボルト：M6X60/バネザツキ	3							
15	125416090	LEVER.GOVERNOR	ガバナレバー	1							
16	010110630	BOLT	ボルト	1							
17	023100006	NUT	ナット	3							
18	125116141	SHAFT.GOVERNOR	シャフト	1							
19	052109108	O-RING	O リング	2							
20	036800005	SNAP RING	スナップリング	1							
21	125976100	STAY	ステイ	1							
22	011310614	BOLT	ボルト	2							
23	010109264	BOLT	ボルト	1							
24	398210070	SPRING	スプリング	1							
25	011310680	BOLT	ボルト	2							
26	011310645	BOLT	ボルト	7							
27	165206700	COVER	カバー	2							
28	010310865	BOLT	ボルト	4							
29	023100008	NUT	ナット	4							
30	165996610	GASKET : COVER	ガスケット：カバー	1							

FIG.107 オイルポンプ、ウォーターポンプ、オルタネータ
OIL PUMP, WATER PUMP,ALTERNATOR

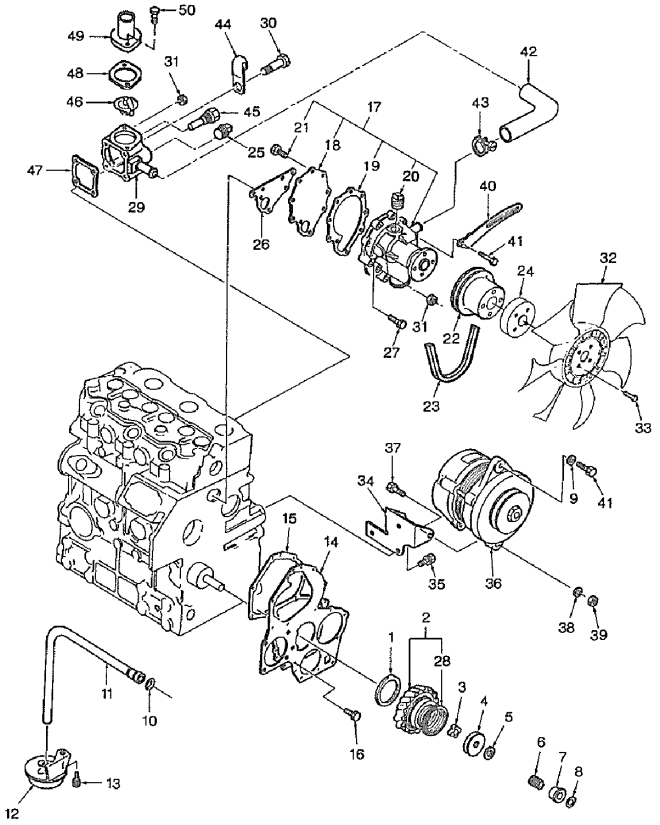

見出番号 KeyNo	部品番号 Parts No	部品名称 Parts Name		台当個数 Q'ty ALL				互換性 R/P	適応号機 Application	型寸 Description	備考 Remarks
1	199266180	WASHER.THRUST	スラストワッシャ	1							
2	165026120	GEAR ASSY.IDLE	アイドルギヤ ASSY	1							
3	140166140	ROTOR	ロータ	1							
4	140116140	OIL PUMP COVER	オイルポンプカバー	1							
5	199286340	SHIM SET	シムセット	必要数							
6	198216720	SPRING	スプリング	1							
7	199236540	COLLAR	カラー	1							
8	036800010	SNAP RING	スナップリング	1							
9	026109017	WASHER	ワッシャ	1							
10	052109076	O-RING	O リング	1							
11	140986530	PIPE	オイルパイプ	1							
12	140406310	FILTER.SUCTION	サクションフィルタ COMPL	1							
13	011310612	BOLT	ボルト	2							
14	165166510	PLATE.FRONT : CHB	フロントプレート：CHB	1							
15	165996540	GASKET	ガスケット：フロントプレート	1							
16	011310612	BOLT	ボルト	2							
17	145017790	PUMP ASSY.WATER	ウォータポンプ ASSY : NHG	1							
18	145146320	SETPLATE	セットプレート	1							
19	145996681	GASKET	ガスケット：セットプレート	1							
20	064500030	PLUG	プラグ	1							
21	015300614	SCREW	スクリュ	3							
22	145336620	PULLEY.FAN	ファンプーリ	1							
23	080109061	V-BELT : AX36.5	V ベルト(A36.5)	1							
24	145386910	HOLDER.FAN : 10	ファンホルダ：10	1							
25	385720360	SWITCH : THERMO	スイッチ：サーモ	1							
26	145996670	GASKET	ガスケット：ウォータポンプ	1							
27	011310635	BOLT	ボルト	4							
28	198216821	SPRING	スプリング	1							
29	145216730	CASE.THERMOSTAT	サーモスタットケース：CHB	1							
30	011310655	BOLT	ボルト	2							
31	023100006	NUT	ナット	3							
32	145306520	COOLING FAN COMPL	クーリングファン	1							
33	011310630	BOLT	ボルト	4							
34	185976510	STAY	ステイ：メッキ	1							
35	011510820	BOLT	ボルト	1							

FIG.107 オイルポンプ、ウォーターポンプ、オルタネータ
OIL PUMP, WATER PUMP,ALTERNATOR

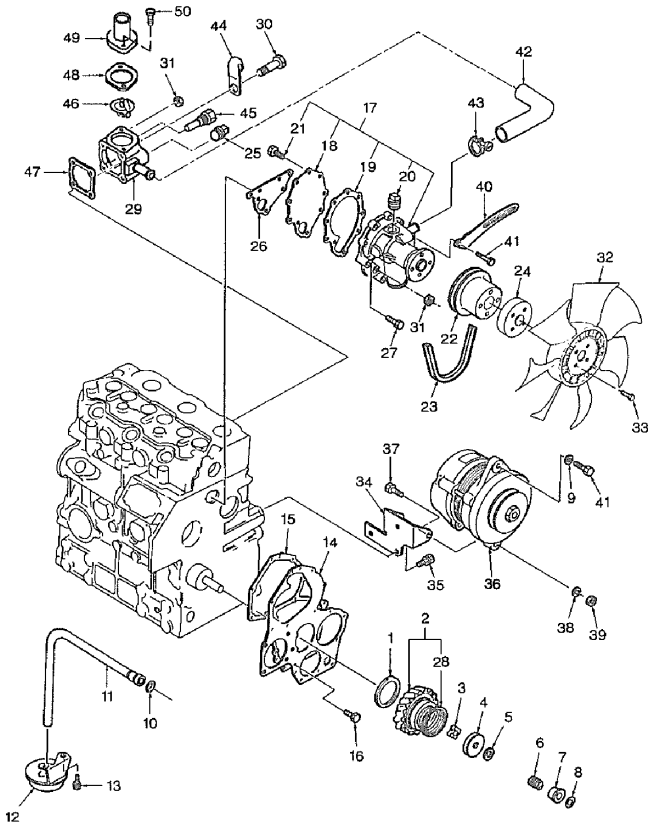

見出番号 KeyNo	部品番号 Parts No	部品名称 Parts Name		台当個数 Q'ty ALL				互換性 R/P	適応号機 Application	型寸 Description	備考 Remarks
36	185046320	ALTERNATOR ASSY	オルタネータ ASSY	1							
37	010311035	BOLT	ボルト	2							
38	027100010	LOCK WASHER	スプリングワッシャ	2							
39	020900010	NUT	ナット	2							
40	185727000	PLATE.ADJUSTING	アジャスティングプレート：メッキ	1							
41	011510820	BOLT	ボルト	1							
42	145536051	HOSE	ホース	1							
43	067100022	HOSE BAND	ホースバンド	2							
44	199116370	CLAMP	クランプ	1							
45	385720011	SENSOR	センサー：サーモメータ	1							
46	145206220	THERMOSTAT COMPL	サーモスタット COMPL	1							
47	145996710	GASKET	ガスケット：サーモケース	1							
48	145996051	GASKET	ガスケット：サーモカバー	1							
49	145226450	COVER.THERMOSTAT	サーモスタットカバー：NHG	1							
50	010800820	BOLT	ボルト	2							

FIG.108 インジェクションポンプ、高圧噴射管
INJECTION PUMP,LINES

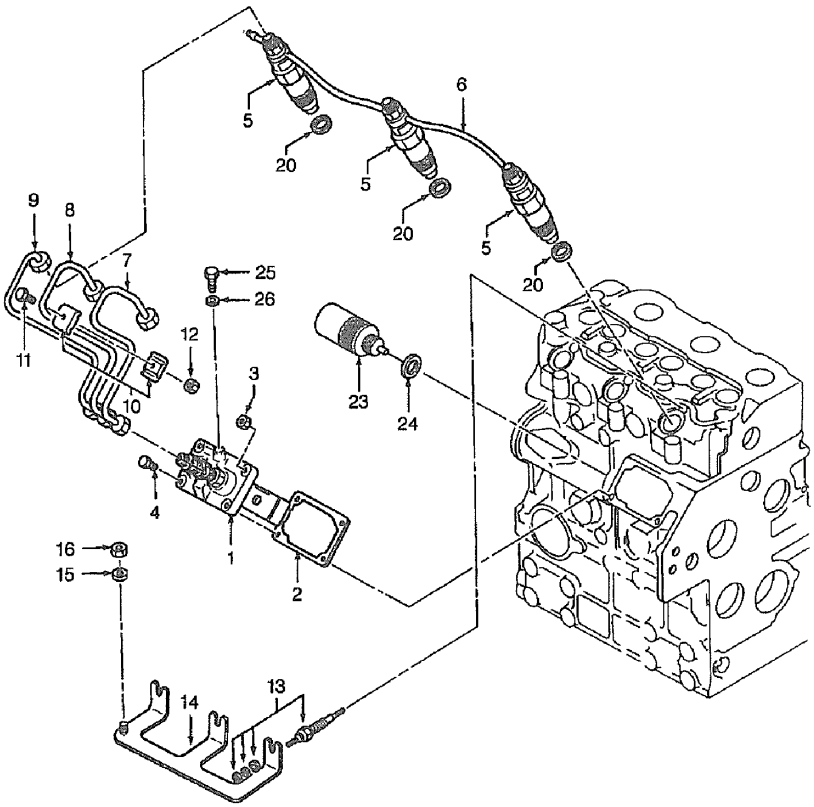

見出番号 KeyNo	部品番号 Parts No	部品名称 Parts Name		台当個数 Q'ty ALL				互換性 R/P	適応号機 Application	型寸 Description	備考 Remarks
1	131017811	PUMP ASSY.INJECTION	インジェクションポンプ ASSY	1							
2	131426310	SHIM SET	シムセット：N3	必要数							
3	023100008	NUT	ナット	2							
4	010800820	BOLT	ボルト	2							
5	131406360	INJECTOR	ノズルアンドホルダ ASSY	3							
6	131606291	PIPE.RETURN	リターンパイプ COMPL	1							
7	131507601	PIPE.INJECTION	インジェクションパイプ COMPL	1							
8	131507611	PIPE.INJECTION	インジェクションパイプ COMPL	1							
9	131507621	PIPE.INJECTION	インジェクションパイプ COMPL	1							
10	199106021	CLAMP	クランプ COMPL	4							
11	010110625	BOLT	ボルト	2							
12	023100006	NUT	ナット	2							
13	185366190	PLUG.GLOW	グロープラグ	3							
14	185376140	CONNECTOR	コネクタ	1							
15	027100004	SPRING WASHER	スプリングワッシャ	1							
16	020100004	NUT	ナット	1							
20	131426200	GASKET	ガスケット：ノズル	3							
23	185206084	SOLENOID	ソレノイド	1							
24	025100016	SEAL WASHER	シールワッシャ	1							
25	131136350	SCREW	スクリュ	1							
26	025100008	SEAL WASHER	シールワッシャ	1							

FIG.109 インジェクションポンプ INJECTION PUMP

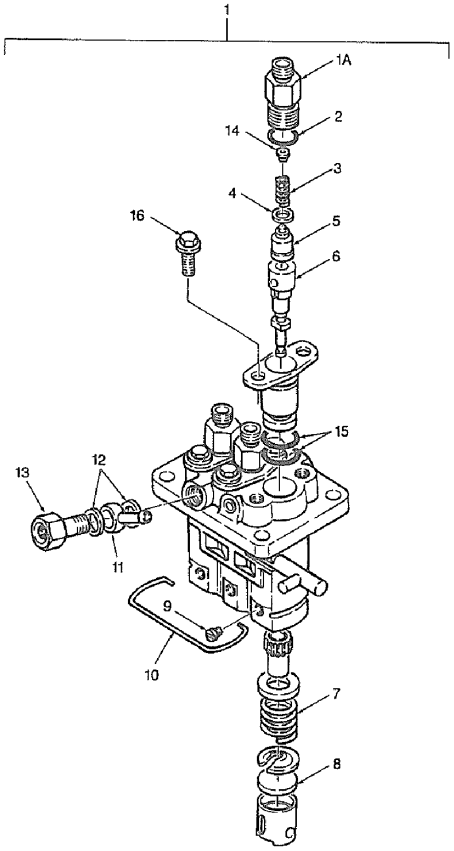

見出番号 KeyNo	部品番号 Parts No	部品名称 Parts Name		台当個数 Q'ty ALL				互換性 R/P	適応号機 Application	型寸 Description	備考 Remarks
1	131017811	PUMP ASSY.INJECTION	インジェクションポンプ ASSY	1							
1A	*	HOLDER	ホルダー								
2	*	O-RING	O リング								
3	*	SPRING	スプリング								
4	*	GASKET	ガスケット								
5	*	VALVE	バルブ								
6	*	PLUNGER	プランジャー								
7	*	SPRING	スプリング								
8	*	PLATE KIT	プレート kit								
9	*	PIN	ピン								
10	*	SPAP RING	スナップリング								
11	131246010	PIPE JOINT	アイ	1							
12	131296255	GASKET	ガスケット	2							
13	131246170	EYE BOLT	アイボルト	1							
14	*	SPRING	スプリング								
15	*	O-RING	O リング								
16	*	BOLT	ボルト								

FIG.110 噴射ノズル INJECTOR ASSY

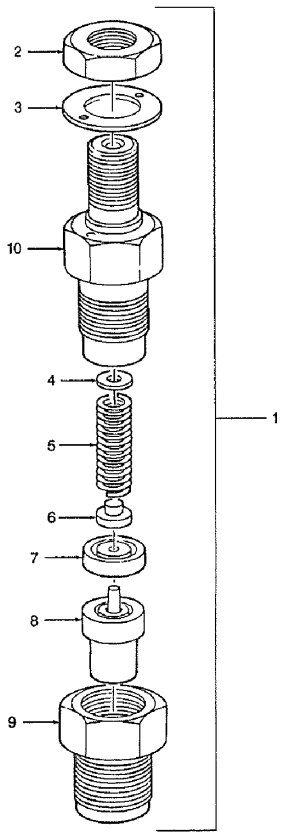

見出番号 KeyNo	部品番号 Parts No	部品名称 Parts Name		台当個数 Q'ty ALL				互換性 R/P	適応号機 Application	型寸 Description	備考 Remarks
1	131406360	INJECTOR	ノズルアンドホルダ ASSY	3							
2	131446006	NUT	ナット	1							
3	131426230	GASKET	ガスケット	1							
4	131437360	SHIM KIT	シム KIT	必要数							
5	131446074	SPRING	スプリング	1							
6	131446075	SPRING SHEET	スプリングシート	1							
7	131446076	SPACER	スペーサ	1							
8	131416170	NOZZLE	ノズル ASSY	1							
9	131446077	NUT	ナット	1							
10	*	BODY	ボディー								

FIG.111 スターティングモーター STARTING MOTOR

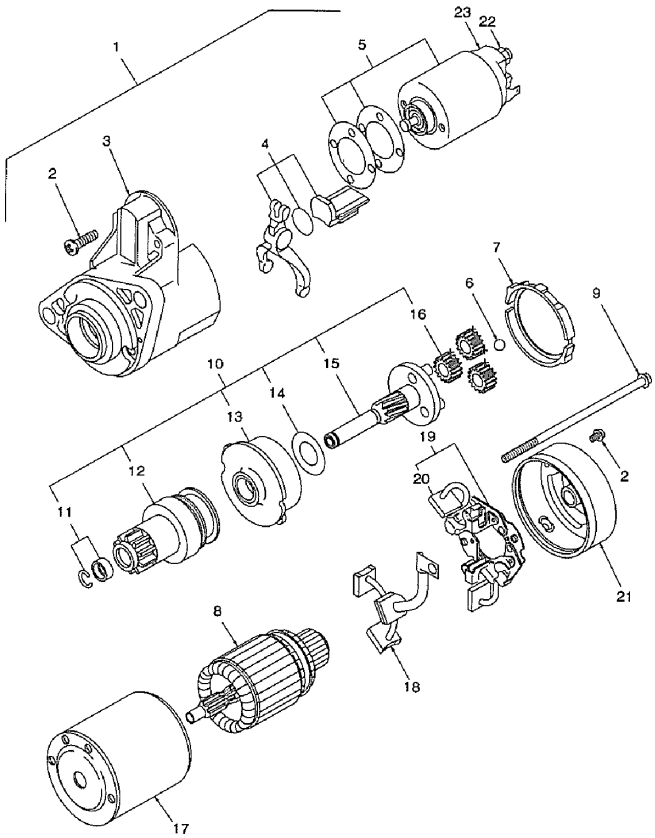

見出番号 KeyNo	部品番号 Parts No	部品名称 Parts Name		台当個数 Q'ty ALL				互換性 R/P	適応号機 Application	型寸 Description	備考 Remarks
1	185086551	MOTOR ASSY.STARTING	スタータ ASSY	1							
2	185846468	SCREW SET	スクリュ SET	1							
3	185846610	BRACKET ASSY FRONT	ブラケット ASSY フロント	1							
4	185846615	LEVER SET	レバーセット	1							
5	185816340	SWITCH ASSY	スイッチ ASSY	1							
6	185846616	BALL	ボール	1							
7	185846617	PACKINE	パッキン	1							
8	185846618	ARMATURE	アマチュア	1							
9	185846621	HEXAGON HEAD SET	ロッカクボルトセット	1							
10	185866391	SHAFT ASSY CLUTCHSET	シャフト ASSY クラッチセット	1							
11	185846614	STOPPER SET	ストッパセット	1							
12	185866411	OVER RUNNING CLUTCH	オーバーランニングクラッチ	1							
13	185846612	INTERNALGEAR ASSY	インターナルギヤ ASSY	1							
14	185846611	WASHER	ワッシャ	1							
15	185866400	SHAFT ASSY GEAR	シャフト ASSY ギヤ	1							
16	185846613	GEAR ASSY	ギヤ ASSY	3							
17	185846619	YOKE ASSY	ヨーク ASSY	1							
18	185416490	BRUSH ASSY	ブラシ ASSY	1							
19	185416500	BRUSH HOLDER ASSY	ブラシホルダ ASSY	1							
20	185886070	SPRING BRUSH SET	スプリングブラシセット	1							
21	185846620	BRACKET ASSY REAR	ブラケット ASSY リヤ	1							
22	020109160	NUT Special	ナット	1							
23	185736330	COVER Shield	カバー	1							

FIG.112 オルタネータ ALTERNATOR

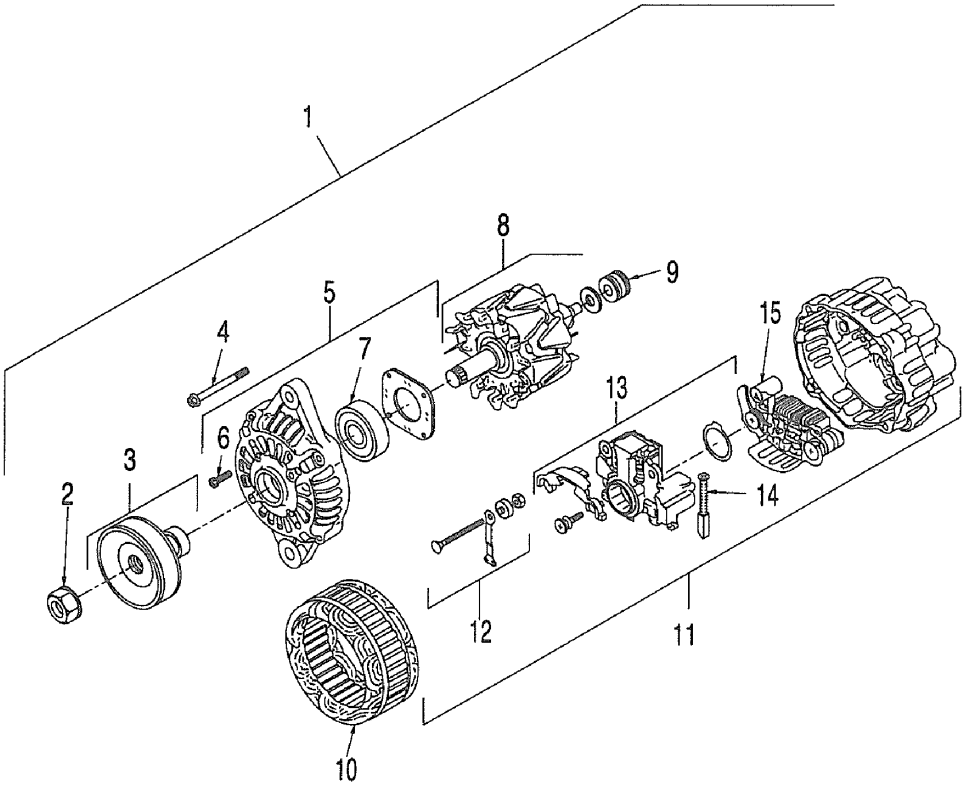

見出番号 KeyNo	部品番号 Parts No	部品名称 Parts Name		台当個数 Q'ty ALL				互換性 R/P	適応号機 Application	型寸 Description	備考 Remarks
1	185046320	ALTERNATOR ASSY	オルタネータ ASSY	1							
2	185446269	NUT	ナット	1							
3	185436180	FAN	プーリ	1							
4	185446270	SCREW	スクリュ	1							
5	185426210	BRACKET.FRONT	ブラケット ASSY	1							
6	185446271	SCREW	スクリュ	1							
7	185446272	BEARING	ベアリング	1							
8	185446273	ROTOR ASSY	ロータ ASSY	1							
9	185446274	BEARING	ベアリング	1							
10	185446275	STATOR	ステータ	1							
11	185426220	BRACKET.REAR	ブラケット ASSY	1							
12	185446278	TERMINAL SET	ターミナル SET	1							
13	185446277	REGULATOR ASSY	レギュレータ ASSY	1							
14	185416480	BRUSH	ブラシ COMPL	2							
15	185446276	RECTIFIER ASSY	レクチファイヤ ASSY	1							

FIG.113 エキゾーストマニホールド EXHAUST MANIFOLD

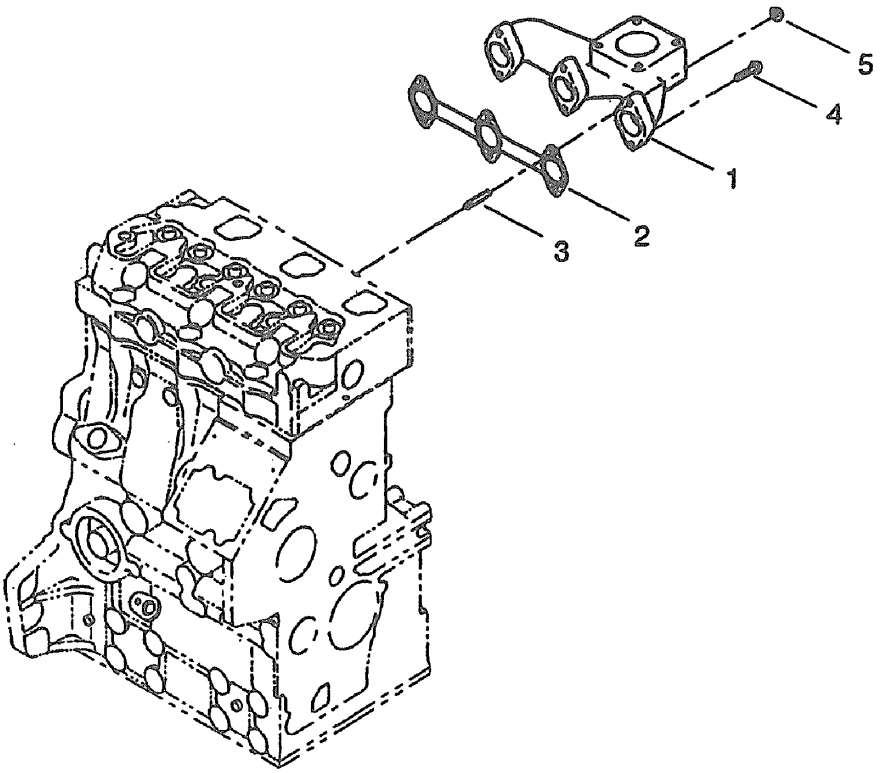

見出番号 KeyNo	部品番号 Parts No	部品名称 Parts Name		合当個数 Q'ty ALL				互換性 R/P	適応号機 Application	型寸 Description	備考 Remarks
1	135616400	MANIFOLD.EXHAUST	エキゾーストマニホルド：SB-H	1							
2	135996590	GASKET.EX.MANIFOLD	ガスケット：EXマニホルド	1							
3	012110625	STUD BOLT	スタッドボルト	2							
4	011310625	BOLT	ボルト	4							
5	023100006	NUT	ナット	2							

シャーシ編
(CHASSIS)

FIG.201 マフラー MUFFLER

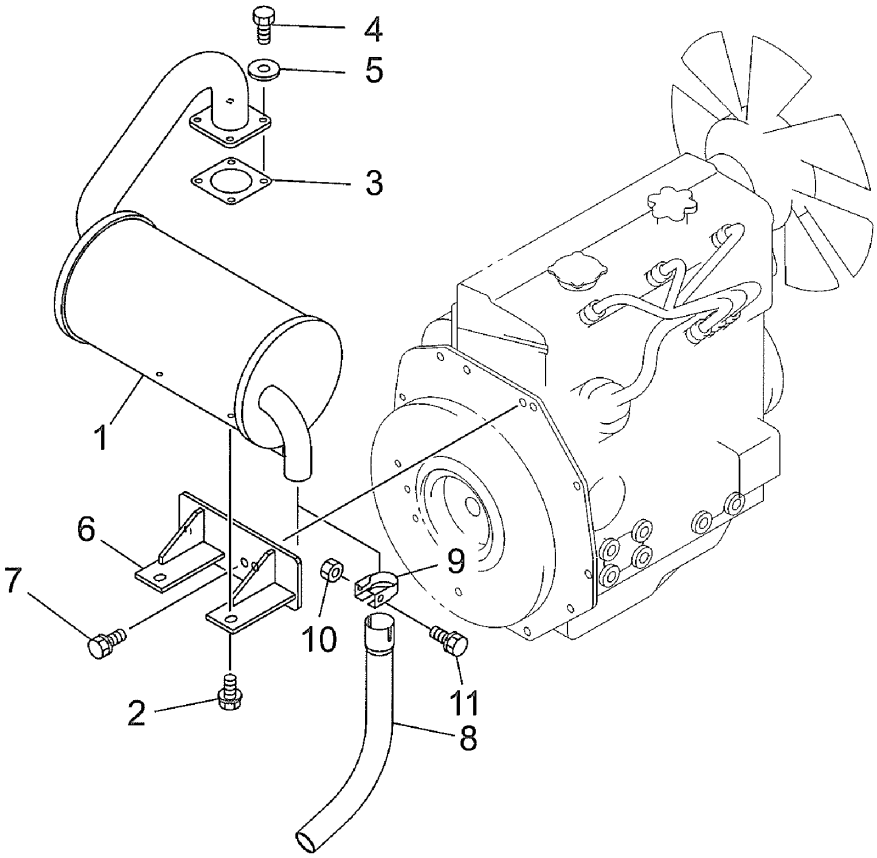

見出番号 KeyNo	部品番号 Parts No	部品名称 Parts Name		台当個数 Q'ty ALL				互換性 R/P	適応号機 Application	型寸 Description	備考 Remarks
1	A14010031	MUFFLER	マフラ COMPL	1							
2	011510816	BOLT	ボルト	2						M8×16	
3	314990013	GASKET	ガスケット	1							
4	010160820	BOLT	ボルト	4						M8×20	
5	026160008	WASHER	ワッシャ	4							
6	A14610110	BRACKET	ブラケット：マフラ	1							
7	011511030	BOLT	ボルト	2						M10×30	
8	A14250010	PIPE	パイプ：テール	1							
9	408330011	HOSE BAND	ホースバンド	1							
10	023100008	NUT	ナット	1							
11	010310850	BOLT	ボルト	1							

FIG.202 エアークリーナー AIR CLEANER

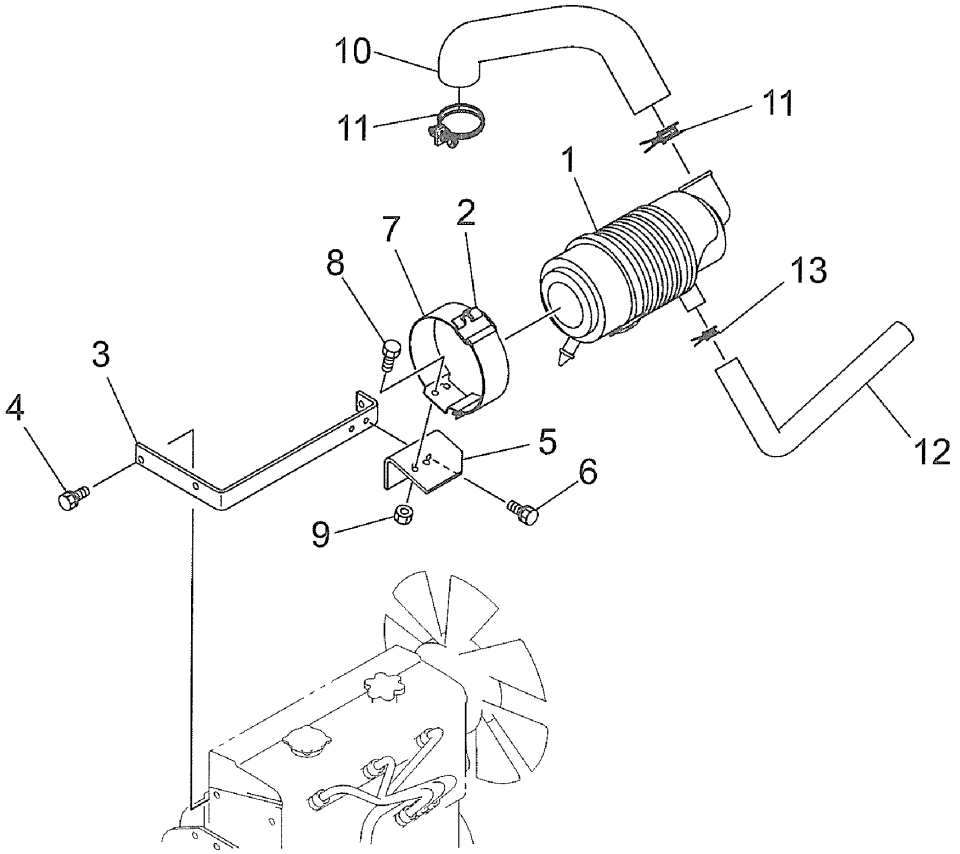

見出番号 KeyNo	部品番号 Parts No	部品名称 Parts Name		台当個数 Q'ty ALL				互換性 R/P	適応号機 Application	型寸 Description	備考 Remarks
1	314500880	AIR CLEANER ASSY	エアクリーナ ASSY	1							
2	398119972	HOLER	ゴム：エアクリーナササエ	1							
3	A14520010	STAY	ステイ：エアクリーナ	1							
4	011510816	BOLT	ボルト	3						M10×16	
5	A14600171	BRACKET	ブラケット：エアクリーナ	1							
6	011510816	BOLT	ボルト	2						M10×16	
7	314601460	HOLER BAND	エアクリーナササエ：バンド	1							
8	010800816	BOLT	ボルト	2						M8×16	
9	021500008	NUT	ナット	2						M8	
10	A14560060	HOSE	エアクリーナホース：OUT	1							
11	067100062	HOSE BAND	ホースバンド	2							
12	A14560070	HOSE	エアクリーナホース：IN	1							
13	067100062	HOSE BAND	ホースバンド	1							

FIG.203 ラジエータ RADIATOR

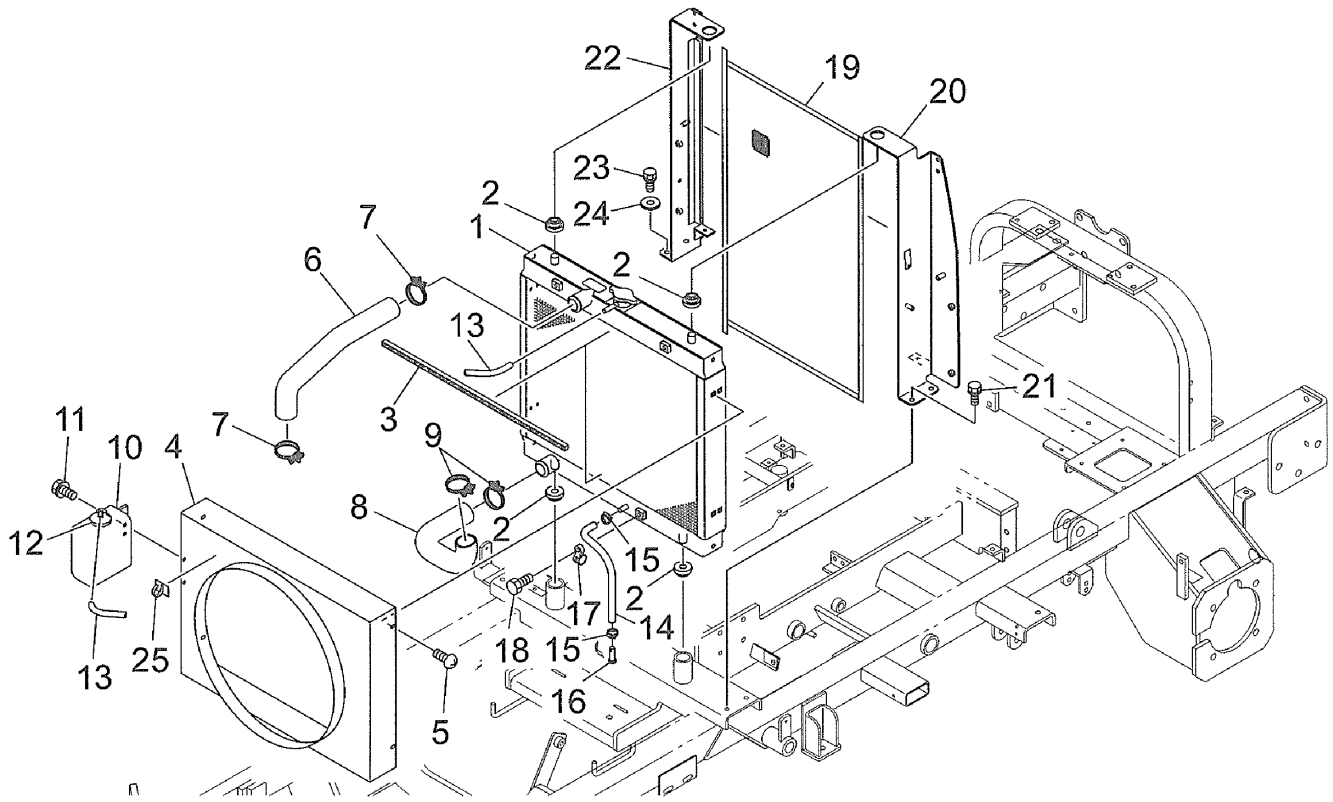

見出番号 KeyNo	部品番号 Parts No	部品名称 Parts Name		台当個数 Q'ty ALL				互換性 R/P	適応号機 Application	型寸 Description	備考 Remarks
1	310100980	RADIATOR	ラジエータ	1							
2	398119670	RUBBER	ゴム：ラジエタササエ	4							
3	A98130310	SPONGE	スポンジ	2							
4	A10250150	COVER ; RADIATOR	シュラウド	1							
5	A99480130	SCREW	トラスネジ	4							
6	A10160060	HOSE	ラジエターホース：ウエ	1							
7	067100043	HOSE BAND	ホースバンド	2							
8	A10160071	HOSE	ラジエターホース：シタ	1							
9	067100043	HOSE BAND	ホースバンド	2							
10	310560050	TANK	タンク	1							
11	010800616	BLT	ボルト	2						M6×16	
12	310110190	CAP	キャップ	1							
13	310120270	PIPE	オーバーフローパイプ	2							
14	360771170	PIPE	パイプ	1							
15	067200115	HOSE BAND	ホースバンド	2							
16	031310820	PIN	ヒラアタマピン	1						φ8×20	
17	399111960	CLAMP	クランプ	1							
18	011150610	BOLT	ボルト	1						M6×10	
19	A10170060	SCREEN	スクリーン	1							
20	A10270051	PLATE	ラジエタササエ：L	1							
21	011510816	BOLT	ボルト	2						M8×16	
22	A10270071	PLATE	ラジエタササエ：R	1							
23	011510816	BOLT	ボルト	2						M8×16	
24	026200008	WASHER	ワッシャ	1							
25	399112851	PLATE	プレート	1							

FIG.204 エンジンマウント ENGINE MOUNT

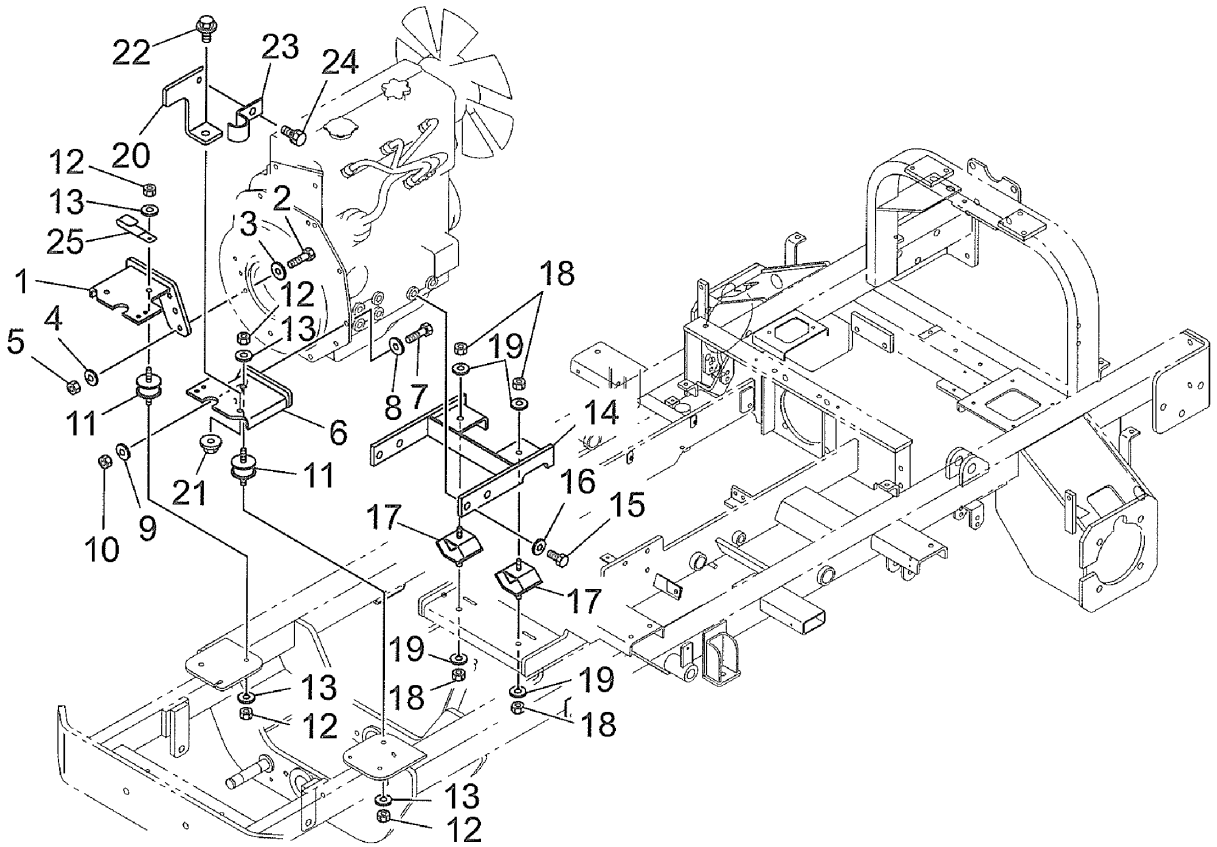

見出番号 KeyNo	部品番号 Parts No	部品名称 Parts Name		台当個数 Q'ty ALL				互換性 R/P	適応号機 Application	型寸 Description	備考 Remarks
1	A10410061	ENGINE SUPPORT	エンジンサポート：F/R	1							
2	010311045	BOLT	ボルト	2						M10×45	
3	026200010	WASHER	ワッシャ	2							
4	027100010	SPRING WASHER	スプリングワッシャ	2							
5	020910010	NUT	ナット	2						M10	
6	A10410071	ENGINE SUPPORT	エンジンサポート：F/L	1							
7	010311045	BOLT	ボルト	2						M10×45	
8	026200010	WASHER	ワッシャ	2							
9	027100010	SPRING WASHER	スプリングワッシャ	2							
10	020910010	NUT	ナット	2						M10	
11	398120790	RUBBER	ボウシンゴム	2							
12	020910010	NUT	ナット	4						M10	
13	027100010	SPRING WASHER	スプリングワッシャ	4							
14	A10410091	ENGINE SUPPORT	エンジンサポート：ウシロ	1							
15	010411435	BOLT	ボルト	4						M14x35 (細目)	
16	027100014	SPRING WASHER	スプリングワッシャ	4							
17	398118230	RUBBER	ゴム	2							
18	020910010	NUT	ナット	4						M10	
19	027100010	SPRING WASHER	スプリングワッシャ	4							
20	A14430010	BRACKET	ブラケット：マフラ	1							
21	023100008	NUT	ナット	1						M8	
22	010800825	BOLT	ボルト	1						M8×25	
23	399112120	CLAMP	クランプ	1							
24	011510820	BOLT	ボルト	1						M8×20	
25	399110340	CLAMP	クランプ	1							

FIG.205 シャーシ、フレーム CHASSIS AND FRAME

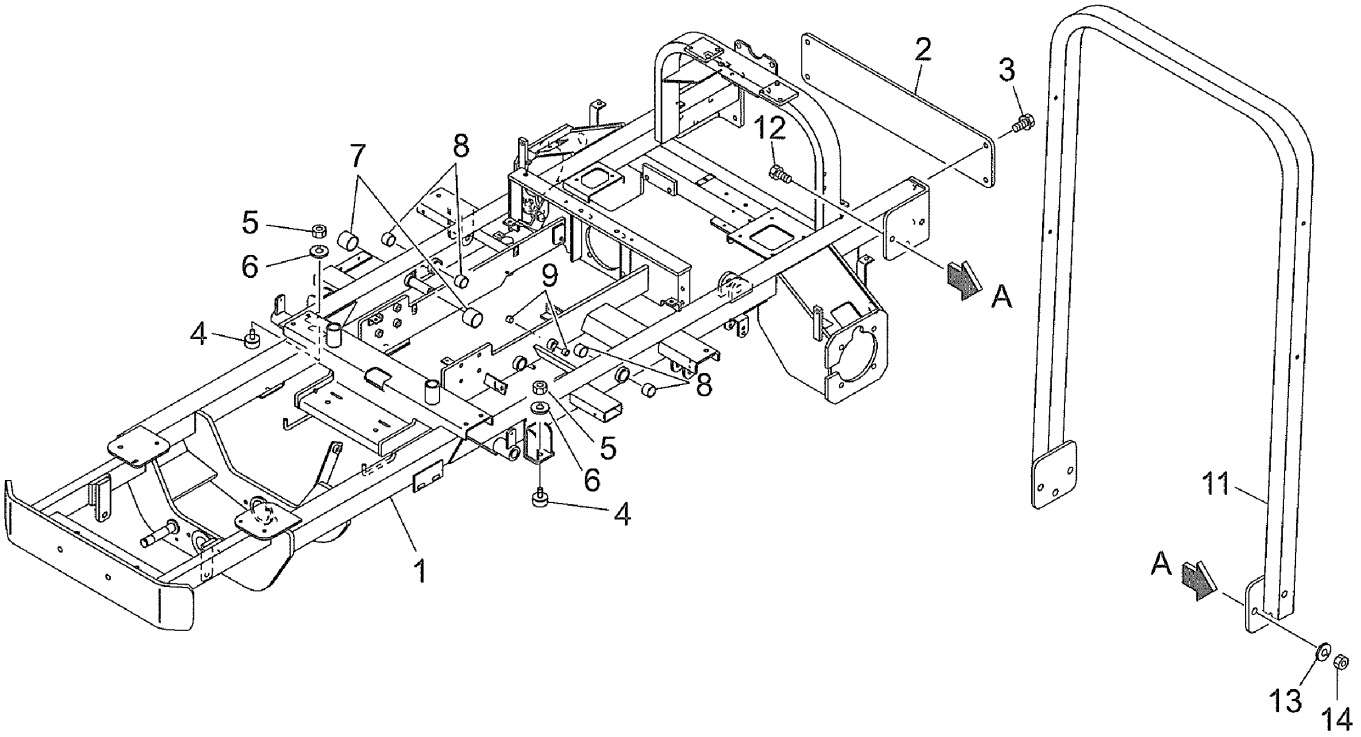

見出番号 KeyNo	部品番号 Parts No	部品名称 Parts Name		台当個数 Q'ty ALL				互換性 R/P	適応号機 Application	型寸 Description	備考 Remarks
1	A20100491	MAIN FRAME	メインフレーム	1							
2	A20360020	REAR BUMPER	リアバンパ	1							
3	011511225	BOLT	ボルト	4							
4	498110820	RUBBER	ボウシンゴム	2							
5	020900010	NUT	ナット	2							
6	027100010	SPRING WASHER	スプリングワッシャ	2							
7	398510840	BUSH	ブッシュ	2							
8	398510170	BUSH	ブッシュ	4							
9	398510310	BUSH	ブッシュ	2							
11	A68150040	FRAME	フレーム；ルーフ	1							
12	010311235	BOLT	ボルト	6							
13	027100012	SPRING WASHER	スプリングワッシャ	6							
14	020900012	NUT	ナット	6							

FIG.206 フロントアクスル FRONT AXLE

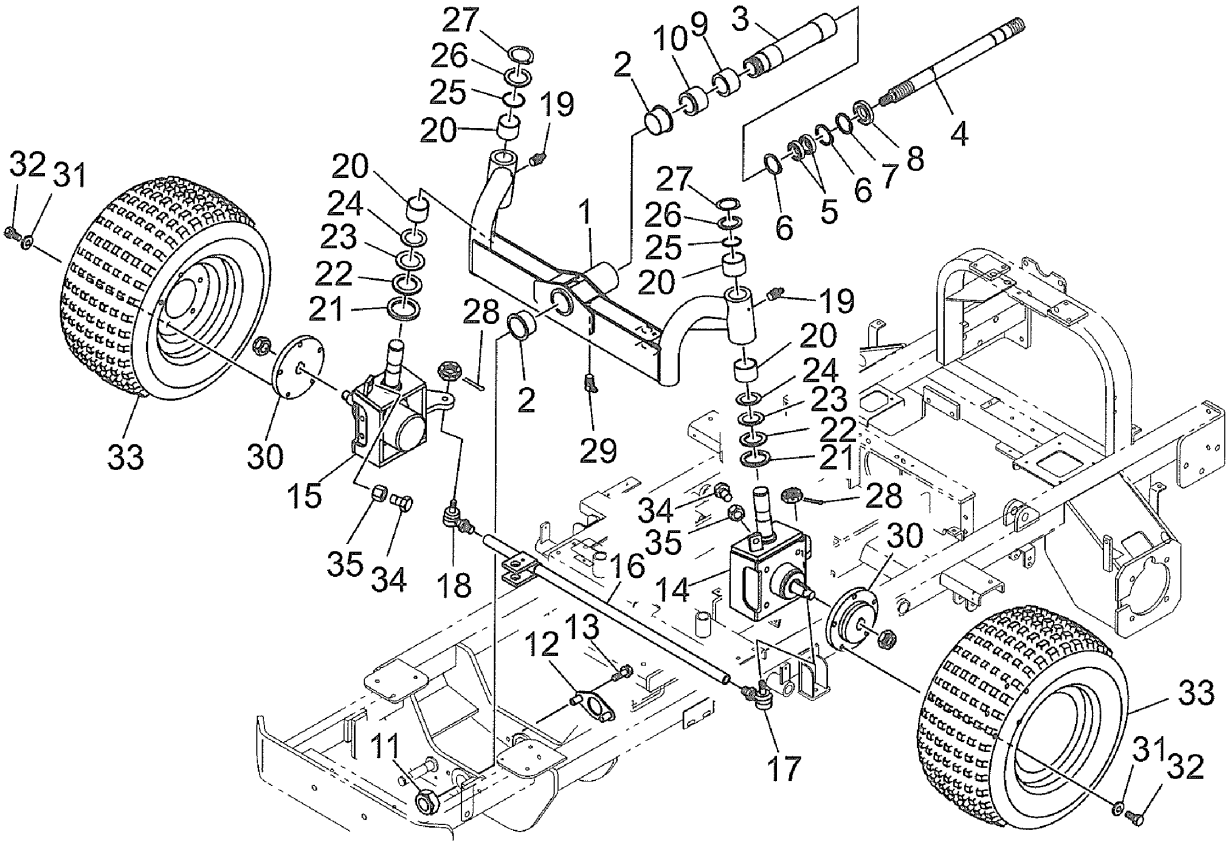

見出番号 KeyNo	部品番号 Parts No	部品名称 Parts Name		台当個数 Q'ty ALL				互換性 R/P	適応号機 Application	型寸 Description	備考 Remarks
1	A30100081	FRONT AXLE	フロントアクスル	1							
2	A98510630	BUSH	ブッシュ	2						LFF-5030	
3	A30510060	SHAFT	ピボットシャフト	1							
4	A22210300	SHAFT	PTO シャフト	1							
5	040106005	BEARING	ボールベアリング	2						6005	
6	036100025	SNAP RING	スナップリング	2						φ25軸用	
7	036500047	SNAP RING	スナップリング	1						φ47穴用	
8	A98530100	OIL SEAL	オイルシール255478	1							
9	A98560320	NEEDLE BEARING	ニードルベアリングシルナシ	1						HMK2520	
10	A98560330	NEEDLE BEARING	ニードルベアリングカタシル	1						HMK2520L	
11	A99460080	NUT	ジクタンナット	1						M45×1.5	
12	A30510070	SHAFT	ピボットシャフトオサエ	1							
13	011511050	BOLT	ボルト	2						M10×50	
14	A34450341	MOTOR BRACKET L	モータブラケット：L	1							
15	A34450361	MOTOR BRACKET R	モータブラケット：R	1							
16	A34800050	TIE ROD	タイロッド	1							
17	334800690	TIE ROD END L	タイロッドエンド：L.H	1							
18	334800710	TIE ROD END R	タイロッドエンド：R.H	1							
19	060610000	GREASE NIPPLE	グリースニップル	2						M6	
20	398510340	BUSH	ブッシュ	4						φ35xφ39x30	
21	050301145	OIL SEAL	オイルシール	2						φ45xφ60x6	
22	A98340010	WASHER	スラストワッシャ	2						φ35xφ52x13.5	
23	398560320	NEEDLE BEARING	スラストニードルベアリング	2						φ35xφ52	
24	398560330	WASHER	スラストワッシャ	2						φ35xφ52x1	
25	052310350	O RING	O リング	2						G35	
26	A99240410	WASHER	ワッシャ	2						φ35.5xφ48x3.2	
27	036100035	SNAP RING	スナップリング	2						φ35軸用	
28	030103220	PIN	スプリットピン	2							
29	060609004	GREASE NIPPLE	グリースニップル	1							
30	A36210060	WHEEL SPACER	ホイルスペーサ	2							
31	027100012	SPRING WASHER	スプリングワッシャ	10							
32	010101230	BOLT	ボルト	10						M12x1.75x30	
33	A36000140	TIRE ASSY	タイヤ ASSY	2							
34	010701040	CAP BOLT	キャップボルト	2						M10x40	
35	020900010	NUT	ナット	2						M10	

FIG.207 ステアリング STEERING

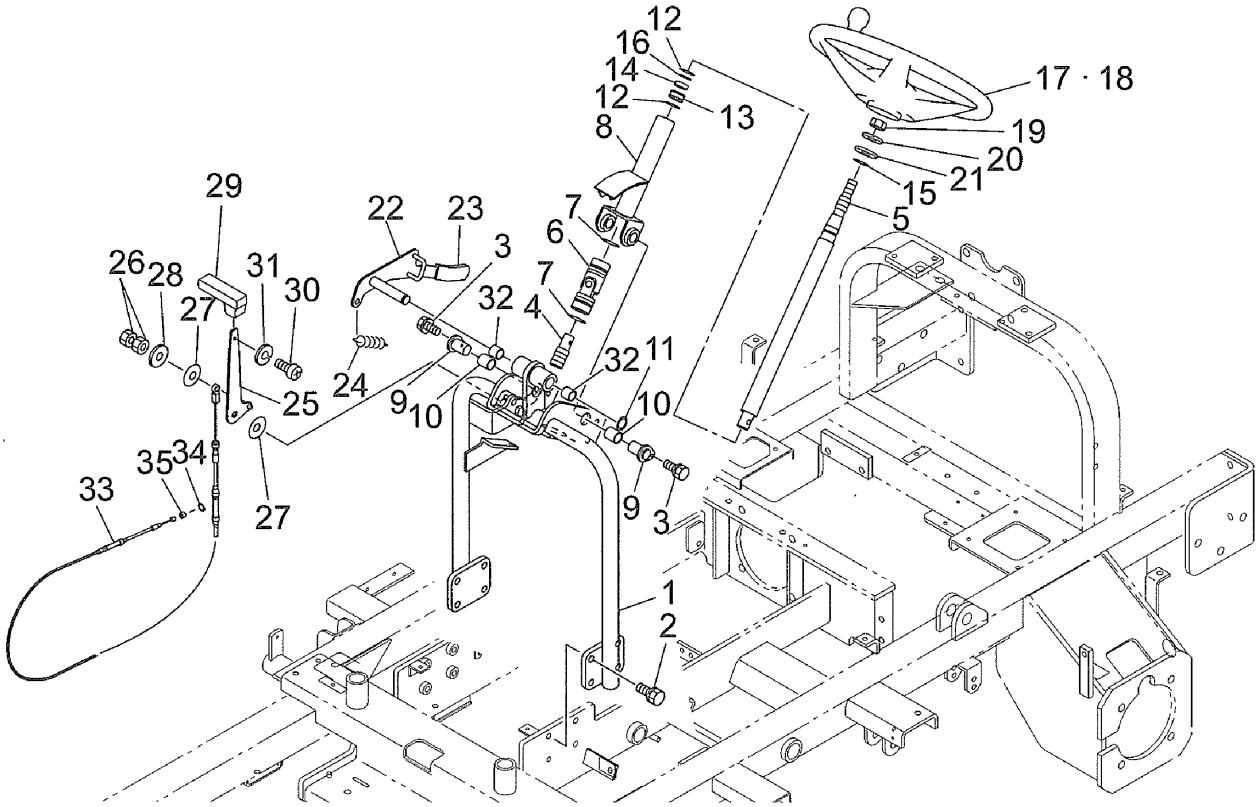

見出番号 KeyNo	部品番号 Parts No	部品名称 Parts Name		台当個数 Q'ty ALL				互換性 R/P	適応号機 Application	型寸 Description	備考 Remarks
1	A34310042	STEERING STAY	ステアリングダイ	1							
2	011511035	BOLT	ボルト	8						M10×35	
3	011510820	BOLT	ボルト	2						M8×20	
4	A34110020	SHAFT	シャフト（シタ）	1							
5	A34100040	STEERING SHAFT	ステアリングシャフト：ウエ	1							
6	422300080	JOINT	ジョイント	1						(ピン2ヶ付)	
7	036100025	SNAP RING	スナップリング	2						φ25軸用	
8	A34400131	HANDLE COLUMN	ハンドルコラム	1							
9	334650570	HOLDER	ホルダ：チルトシテン	2							
10	398511190	BUSH	ブッシュ：φ20	2						φ20	
11	036100015	SNAP RING	スナップリング	1						φ15軸用	
12	036500042	SNAP RING	スナップリング	2						φ42穴用	
13	398115510	RUBBER	ゴム	1							
14	040146904	BEARING	ボールベアリング	1						6904UU	
15	036100020	SNAP RING	スナップリング	1						φ20軸用	
16	399211550	SPACER	スペーサ	1							
17	A34310010	STEERING WHEEL ASSY	ステアリングホイール ASSY	1							
18	A34320010	PAD	パッド	1							
19	021000012	NUT	ナット	1						M12 (細目)	
20	027100012	SPRUNG WASHER	スプリングワッシャ	1							
21	026100012	WASHER	ワッシャ	1							
22	A24100611	LEVER	レバー：チルト	1							
23	398180640	GRIP	グリップ	1							
24	498221610	SPRING	スプリング	1							
25	A24100630	LEVER	レバー：アクセル	1							
26	020900010	NUT	ナット	2						M10	
27	399340060	SPRING WASHER	サラバネ：10	2							
28	026100010	WASHER	ワッシャ	1							
29	498180280	GRIP	グリップ	1							
30	015100514	SCREW	スクリュ	1						M5×14	
31	027100005	SPRING WASHER	スプリングワッシャ	1							
32	398510310	BOSS	ボス	2							
33	A98230800	WIRE	ワイヤ：アクセル	1							
34	036800005	SNAP RING	スナップリング	1							
35	398114451	RUBBER	ゴム：D	1							

FIG.208 フロント P.T.O FRONT P.T.O

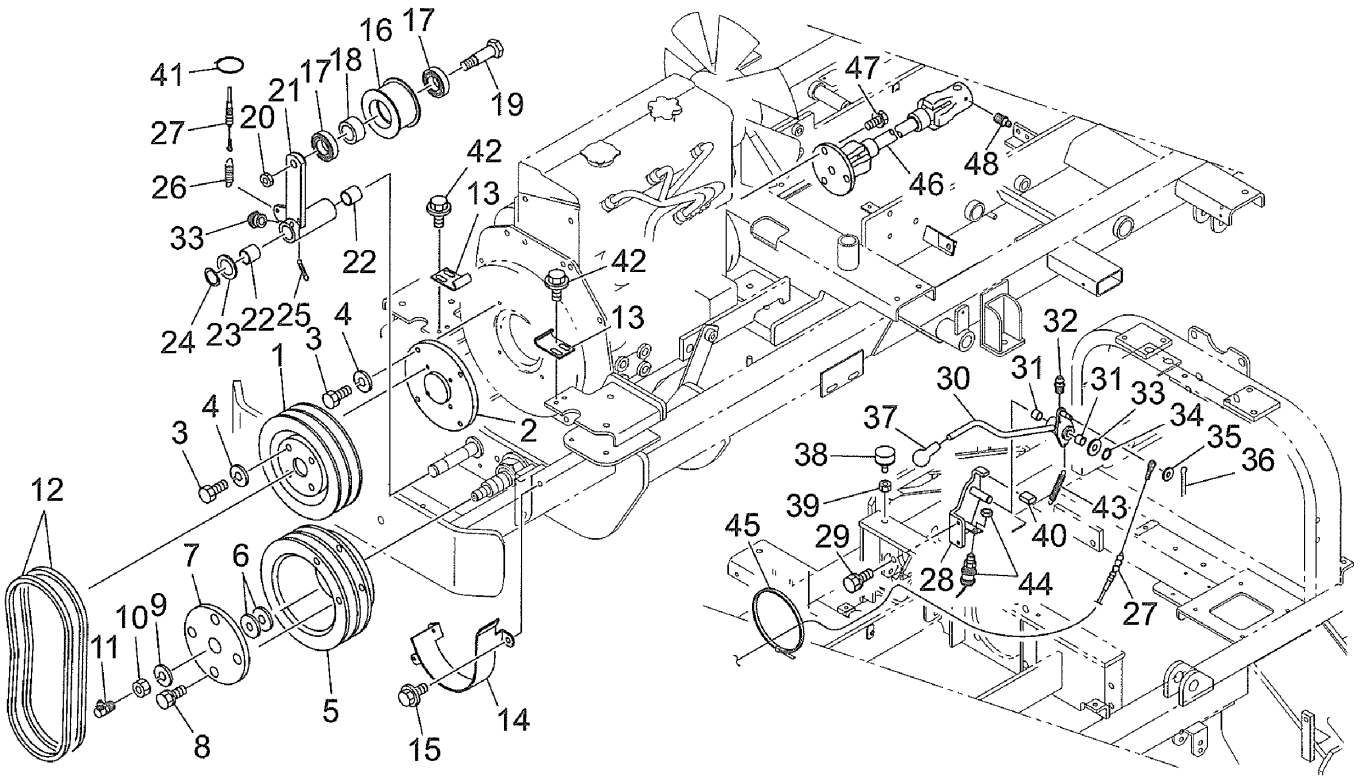

見出番号 KeyNo	部品番号 Parts No	部品名称 Parts Name		台当個数 Q'ty ALL				互換性 R/P	適応号機 Application	型寸 Description	備考 Remarks
1	A98611370	PULLY	プーリー：クドウ	1							
2	A99210630	SPACER	スペーサ	1							
3	010130825	BOLT	ボルト	8						M8×25	
4	027100008	SPRING WASHER	スプリングワッシャ	8							
5	A98611380	PULLY	プーリー：ジュウドウ	1							
6	A99240730	WASHER	ワッシャ	2							
7	A99520010	PLATE	プレート	1							
8	011511020	BOLT	ボルト	4						M10×20	
9	027100016	SPRING WASHER	スプリングワッシャ	1							
10	020600016	NUT	ナット	1						M16	
11	060609004	GREASE NIPPLE	グリースニップル	1							
12	A98660230	V-BELT	ブイベルト	2							
13	430210110	BELT GUIDE	ベルトガイド	2							
14	A22650260	BELT GUIDE	ベルトガイド	1							
15	010810820	BOLT	ボルト	2							
16	399760120	ROLLER	ローラ	1							
17	040109122	BEARING	ボールベアリング	2							
18	399235640	COLLAR	カラー	1							
19	399431120	BOLT	ボルト	1							
20	020800014	NUT	ナット	1						M14 (細目)	
21	A22600370	TENSION ARM	テンションアーム	1							
22	398510260	BUSH	ブッシュ	2							
23	026100020	WASHER	ワッシャ	1							
24	036100020	SNAP RING	スナップリング	1							
25	A98220220	SPRING	スプリング	1							
26	A98221030	SPRING	スプリング：クラッチ	1							
27	A98230790	WIRE	ワイヤ：PTO クラッチ	1							
28	A24350101	CLUTCH LEVER	クラッチレバーササエ	1							
29	011511025	BOLT	ボルト	2						M10×25	
30	A24100601	CLUTCH LEVER	クラッチレバー	1							
31	398510310	BUSH	ブッシュ	2							
32	060610000	GREASE NIPPLE	グリースニップル	2							
33	026100014	WASHER	ワッシャ	1							
34	036100015	SNAP RING	スナップリング	1							
35	026100008	WASHER	ワッシャ	1							

FIG.208 フロント P.T.O
FRONT P.T.O

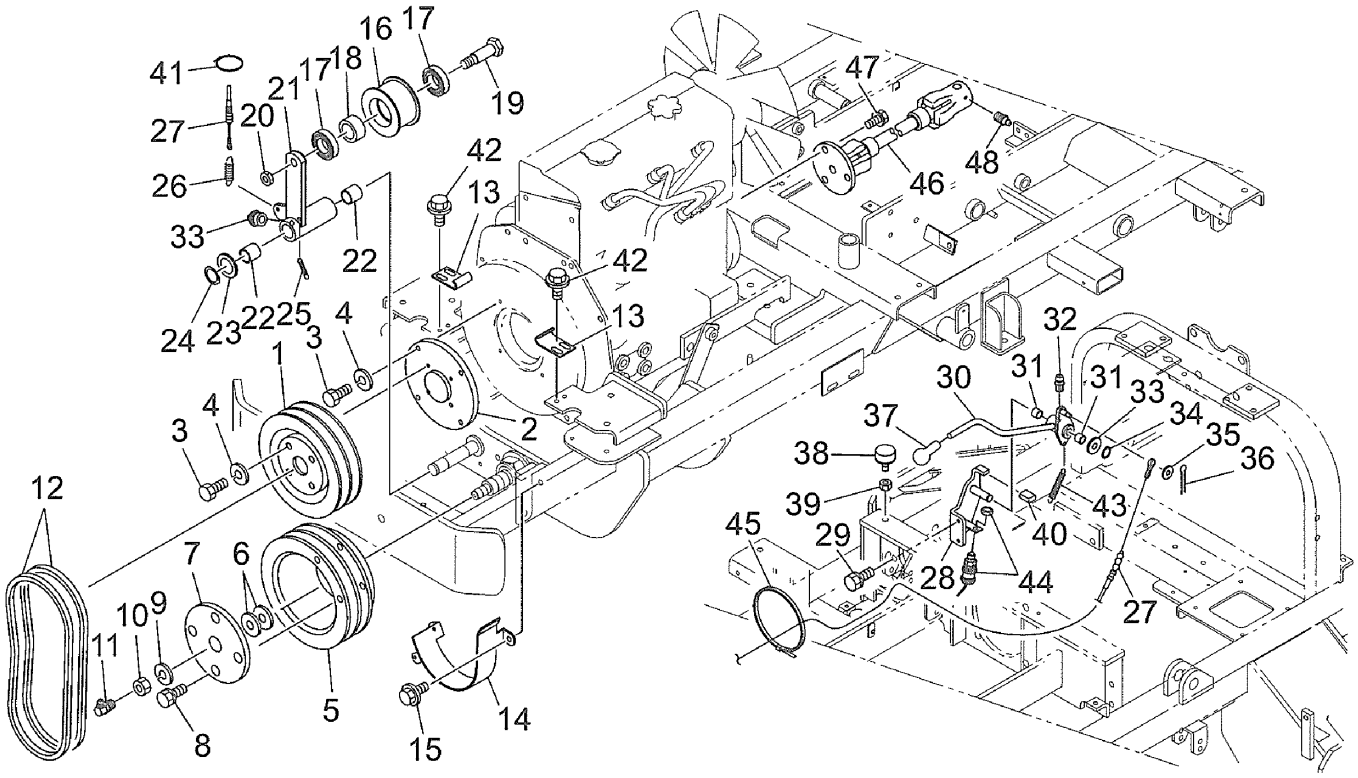

見出番号 KeyNo	部品番号 Parts No	部品名称 Parts Name		台当個数 Q'ty ALL				互換性 R/P	適応号機 Application	型寸 Description	備考 Remarks
36	030102516	PIN	スプリットピン	1							
37	398181090	GRIP	グリップ	1							
38	498110820	RUBBER	ボウシンゴム	1							
39	020700010	NUT	ナット	1						M10	
40	A98120650	RUBBER	ゴム	1							
41	398750150	BAND	バンド	3							
42	010810820	BOLT	ボルト	4						M8×20	
43	498221171	SPRING	スプリング	1							
44	A46200250	SAFETY SWITCH	PTO セイフティ SW	1							
45	398750130	BAND	バンド	1							
46	A22080080	UNIVERSAL JOINT	ユニバーサルジョイント	1							
47	011511225	BOLT	ボルト	3						M12×25	
48	060610000	GREASE NIPPLE	グリースニップル	1							

FIG.209 H.S.T コントロール / H.S.T CONTROL

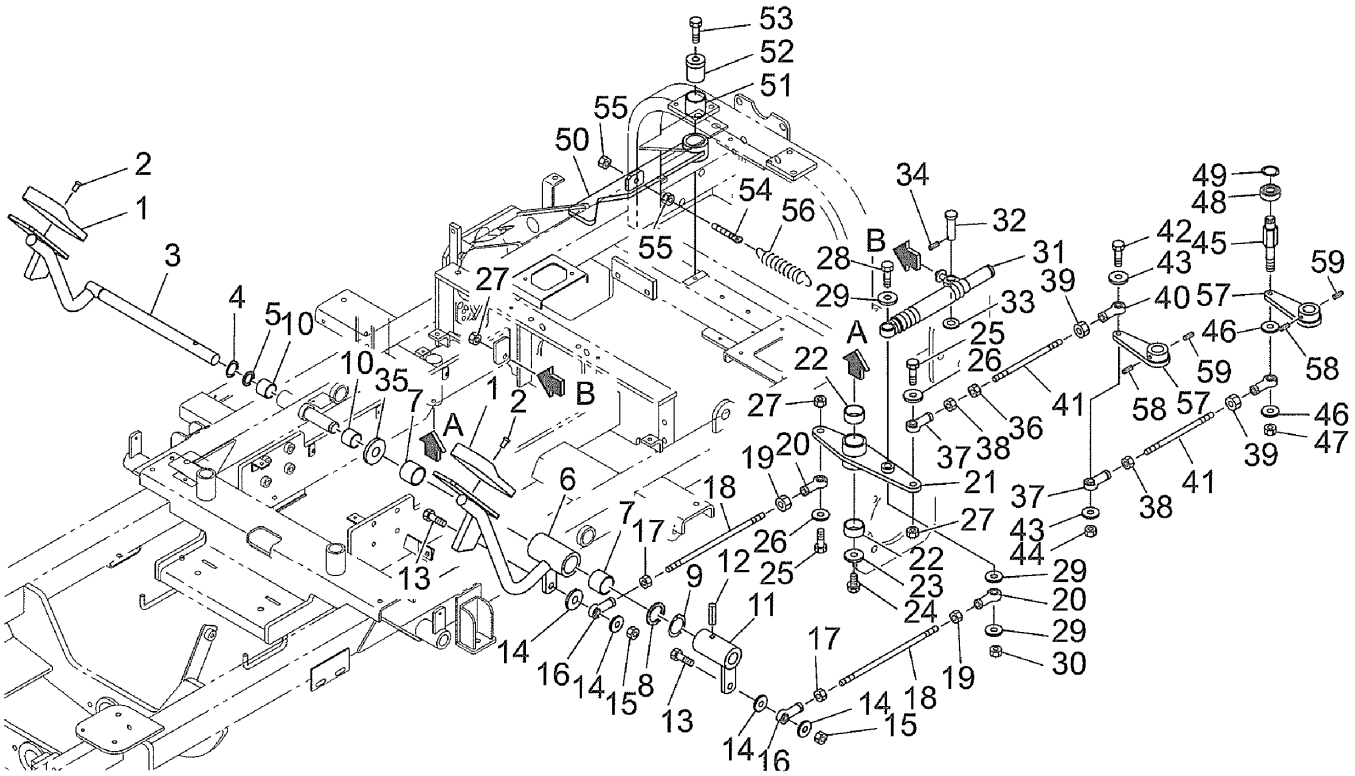

見出番号 KeyNo	部品番号 Parts No	部品名称 Parts Name		台当個数 Q'ty ALL				互換性 R/P	適応号機 Application	型寸 Description	備考 Remarks
1	398118880	PEDAL	ゴム：ペダル	2							
2	398340540	CLIP	クリップ	2							
3	A58100310	PEDAL	ペダル：コウシン	1							
4	036100015	SNAP RING	スナップリング	1							
5	A99230200	COLLAR	カラー	1							
6	A58100291	PEDAL	ペダル：ゼンシン	1							
7	398510360	BUSH	ブッシュ	2							
8	A98340020	WASHER	ワッシャ	1							
9	036100022	SNAP RING	スナップリング	1							
10	398510840	BUSH	ブッシュ：15	2							
11	A21150110	TRUNNION LEVER	トラニオンレバー	1							
12	030300636	SPRING PIN	スプリングピン	1							
13	010310830	BOLT	ボルト	2						M8×30	
14	026100008	WASHER	ワッシャ	4							
15	022300008	NUT	ナット	2						M8	
16	334800360	RODEND	ロッドエンド	2							
17	020900008	NUT	ナット	2						M8	
18	A99320030	ROD	ロッド	2							
19	020109125	NUT	ナット：M8-L..H	2							
20	334800420	TIE ROD ; L	タイロッドエンド：L	2							
21	A21100120	ARM	アーム：チュウカン	1							
22	398512110	BUSH	ブッシュ	2							
23	026109011	WASHER	ワッシャ	1						8.4x30x4.5	
24	011510816	BOLT	ボルト	1						M8×16	
25	010310830	BOLT	ボルト	2						M8×30	
26	026100008	WASHER	ワッシャ	2							
27	022300008	NUT	ナット	2						M8	
28	010310855	BOLT	ボルト	1						M8×55	
29	026100008	WASHER	ワッシャ	3							
30	022300008	NUT	ナット	1						M8	
31	A98010030	DAMPER	ダンパー	1							
32	031310825	PIN	ヒラアタマピン	1						φ8×25	
33	026100008	WASHER	ワッシャ	1							
34	030102516	SPLIT PIN	スプリットピン	1							
35	A99231420	COLLAR	カラー	1							

FIG.209 H.S.T コントロール / H.S.T CONTROL

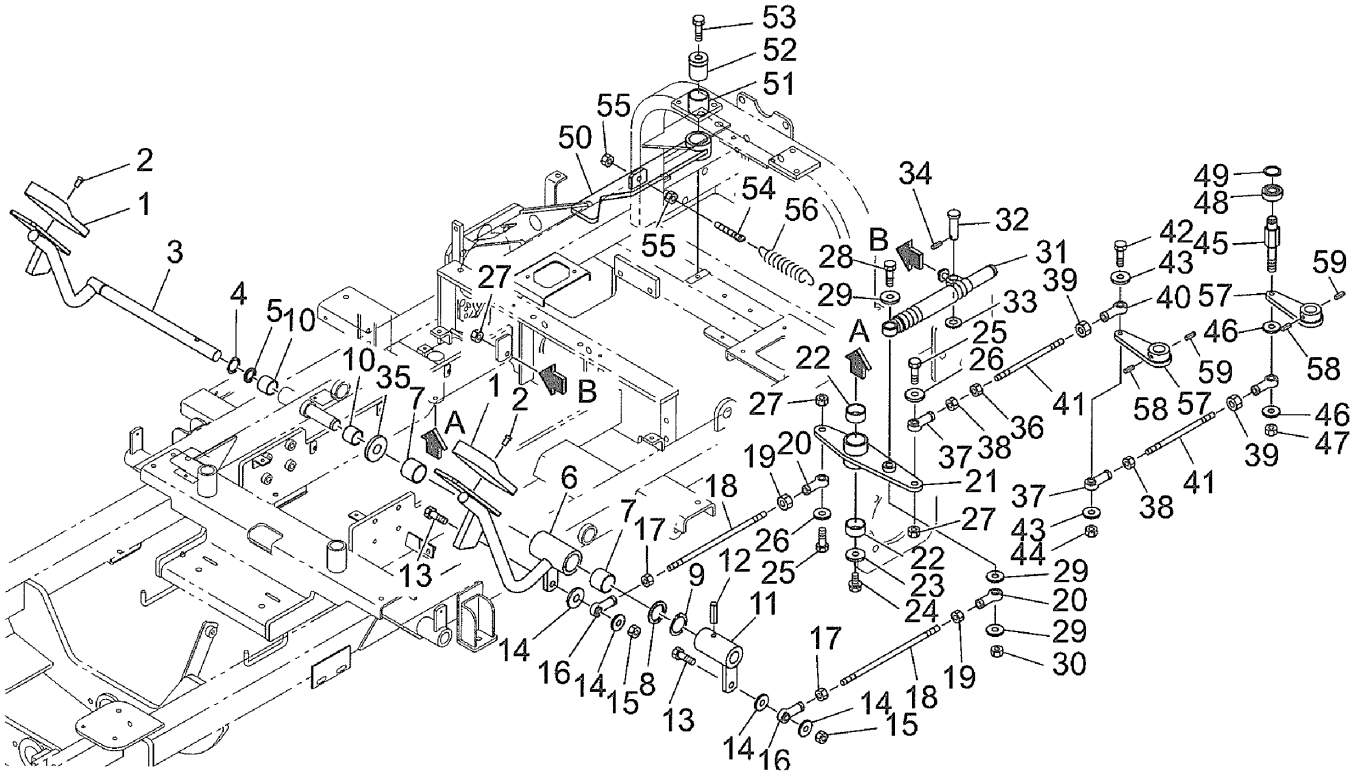

見出番号 KeyNo	部品番号 Parts No	部品名称 Parts Name		台当個数 Q'ty ALL				互換性 R/P	適応号機 Application	型寸 Description	備考 Remarks
36	022300008	NUT	ナット	1						M8	
37	334800360	RODEND	ロッドエンド	2							
38	020900008	NUT	ナット	2						M8	
39	020109125	NUT	ナット：M8-L..H	2							
40	334800420	TIE ROD ; L	タイロッドエンド：L	2							
41	A21250040	ROD	ロッド	2							
42	010310850	BOLT	ボルト	1						M8×50	
43	026100008	WASHER	ワッシャ	2							
44	022300008	NUT	ナット	1						M8	
45	A99431931	BOLT	ボルト	1							
46	026100008	WASHER	ワッシャ	2							
47	022300008	NUT	ナット	1						M8	
48	040146000	BEARING	ボールベアリング	1							
49	036100010	SNAP RING	スナップリング	1							
50	A21100131	NEUTRAL ARM	ニュートラルアーム	1							
51	398510150	BUSH	ブッシュ	1							
52	422530011	BOSS	ボス	1							
53	011510850	BOLT	ボルト	1							
54	A99430540	BOLT	デンデンボルト	1							
55	020900008	NUT	ナット	2						M8	
56	398210290	SPRING	スプリング	1							
57	A21150100	TRUNNION ARM	トラニオンアーム	2							
58	030300640	SPRING PIN	スプリングピン	2							
59	030303540	SPRING PIN	スプリングピン	2							

FIG.210 シート SEAT

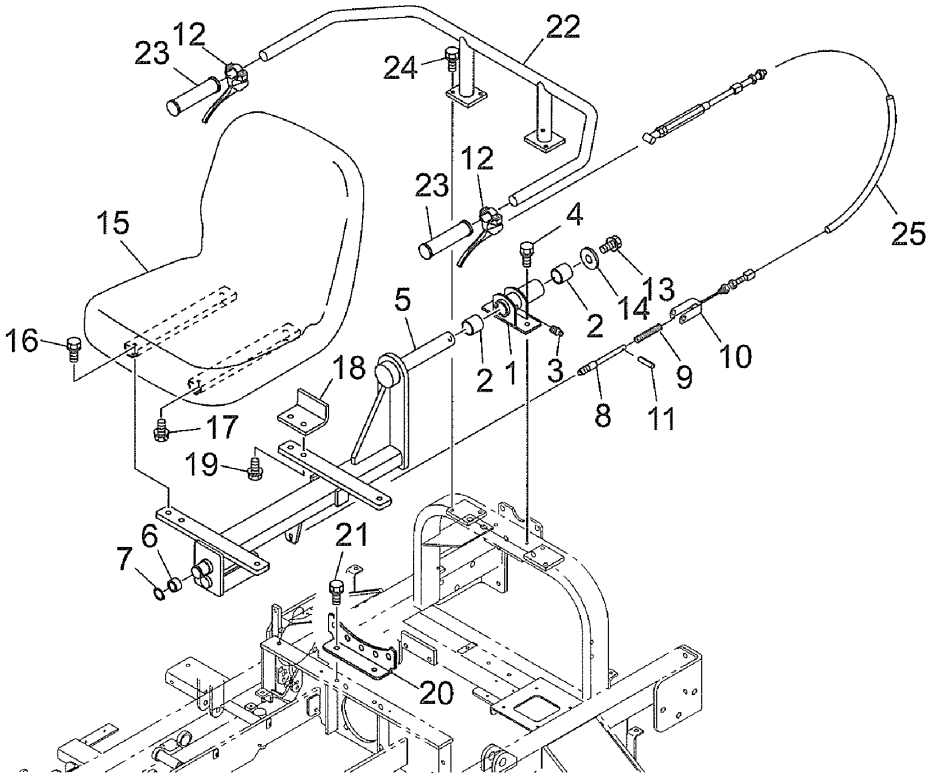

見出番号 KeyNo	部品番号 Parts No	部品名称 Parts Name		台当個数 Q'ty ALL				互換性 R/P	適応号機 Application	型寸 Description	備考 Remarks
1	A58250190	SUPORT ; ROLLING	サポート：ローリング	1							
2	398510520	BUSH	ブッシュ	2							
3	060610000	GREASE NIPPLE	グリスニップル	1							
4	011511050	BOLT	ボルト	2						M10×50	
5	A55500280	BRACKET	シートダイ	1							
6	A99230230	COLLAR	カラー	1							
7	036800015	SNAP RING	スナップリング	1							
8	324170070	GUIDE PIN	ガイドピン	1							
9	398213420	SPRING	スプリング	1							
10	A98230830	WIRE	ワイヤ：シート	1							
11	030300425	SPRING PIN	スプリングピン	1							
12	A99580110	LEVER	レバー	1							
13	011511020	BOLT	ボルト	1						M10×20	
14	026109013	WASHER	ワッシャ	1							
15	A55400040	SHEET	シート	1							
16	011510820	BOLT	ボルト	1						M8×20	
17	011510816	BOLT	ボルト	7						M8×16	
18	A55520050	PLATE	プレート	1							
19	011510816	BOLT	ボルト	1						M8×16	
20	A55310081	SHEET BRACKET	シートブラケット	1							
21	011511020	BOLT	ボルト	2						M10×20	
22	A55600071	SAFETY	セイフティ：グリップ	1							
23	498190230	HANDLE	ハンドルニギリ	2							
24	011511025	BOLT	ボルト	4						M10×25	
25	385960640	COVER	カバー：コルゲートチューブ	1							

FIG.211 ボンネット BONNET

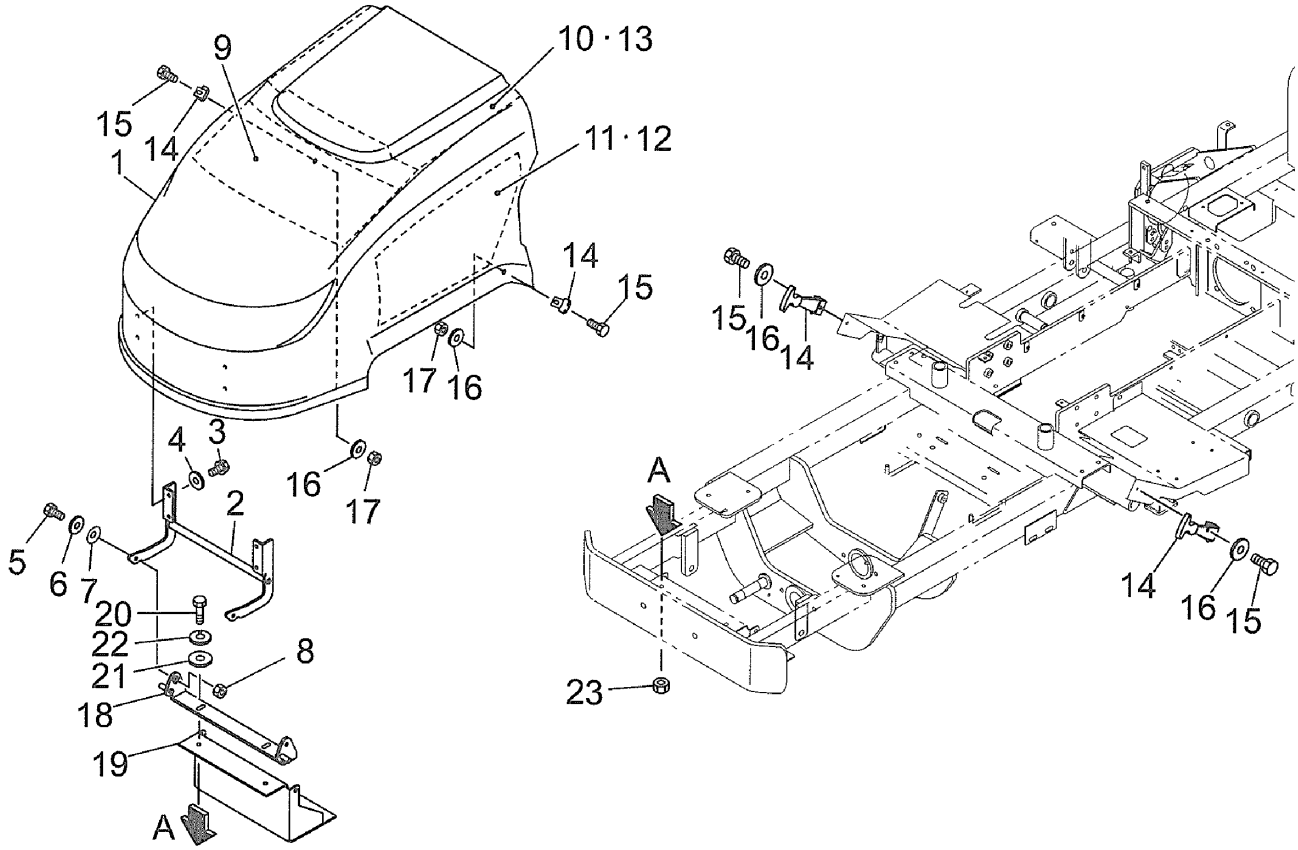

見出番号 KeyNo	部品番号 Parts No	部品名称 Parts Name		台当個数 Q'ty ALL				互換性 R/P	適応号機 Application	型寸 Description	備考 Remarks
1	A50100021	BONNET	ボンネット：SG280	1							
2	A50130020	STAY	ボンネットササエ	1							
3	011510820	BOLT	ボルト	4						M8×20	
4	026100008	WASHER	ワッシャ	4							
5	010331040	BOLT	ボルト	2						M10×40	
6	026100010	WASHER	ワッシャ	2							
7	399340060	SPRING WASHER	サラバネ：10	2							
8	020900010	NUT	ナット	2						M10	
9	A98130320	SPONGE	スポンジ：BCF	1							
10	A98130330	SPONGE	スポンジ：BCR	1							
11	A98130340	SPONGE	スポンジ：BL	1							
12	A98130350	SPONGE	スポンジ：BR	1							
13	A98130270	SPONGE	スポンジ：ボンネットリア	1							
14	A50400010	HANGER ASSY	ハンガ ASSY	2							
15	010110616	BOLT	ボルト	4						M6×16	
16	026100006	WASHER	ワッシャ	2							
17	021300006	NUT	ナット	2						M6	
18	A50130050	BONNET	ボンネットササエ	1							
19	A48100210	BATTERY HOLDER	バッテリーダイ	1							
20	010310860	BOLT	ボルト	2						M8×60	
21	026100008	WASHER	ワッシャ	2							
22	027100008	SPRING WASHER	スプリングワッシャ	2							
23	020910008	NUT	ナット	2						M8	

FIG.212 ダッシュボード DASH BOARD

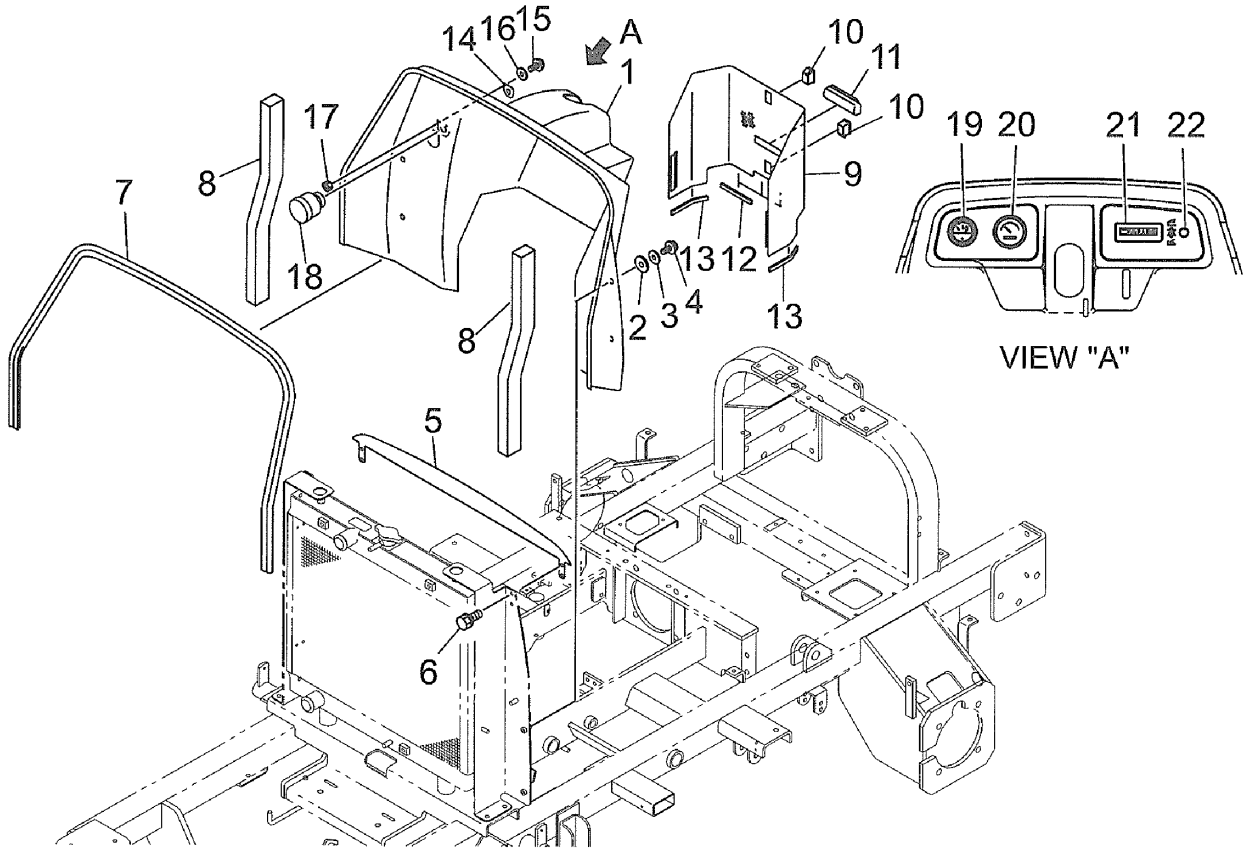

見出番号 KeyNo	部品番号 Parts No	部品名称 Parts Name		台当個数 Q'ty ALL				互換性 R/P	適応号機 Application	型寸 Description	備考 Remarks
1	A50310401	DASH BOARD	ダッシュボード	1							
2	398113760	RUBBER	ゴム	4							
3	026109106	WASHER	ワッシャ	4							
4	010809003	BOLT	フランジボルト	4						M8×20 (クロ)	
5	A50300111	PLATE	シャフウバン：カバー	1							
6	011310616	BOLT	ボルト	4						M6×16	
7	A98110160	RUBBER	トリムゴム	1							
8	A98130300	SPONGE	スポンジ	2							
9	A50310390	COVER	カバー：ダッシュボード	1							
10	A98330160	PANEL	パネルファスナー	2							
11	398181770	GRIP	グリップ	1							
12	A98120670	SHIM RUBBER	シームゴム	3							
13	A98120680	SHIM RUBBER	シームゴム	2							
14	A50710301	SWITCH PLATE	スイッチプレート	1							
15	015150412	SCREW	スクリュ	2						M4×12	
16	026100004	WASHER	ワッシャ	2							
17	020100004	NUT	ナット	2						M4	
18	385201641	SWITCH ASSY	スイッチ ASSY	1							
19	385710060	METER	オンドケイ	1							
20	485450010	METER	タコメータ	1							
21	385202000	SWITCH ASSY	スイッチ ASSY	1							
22	385350280	FLEXIBLE SHAFT	フレキシブルシャフト	1							

FIG.213 リヤカバー REAR COVER

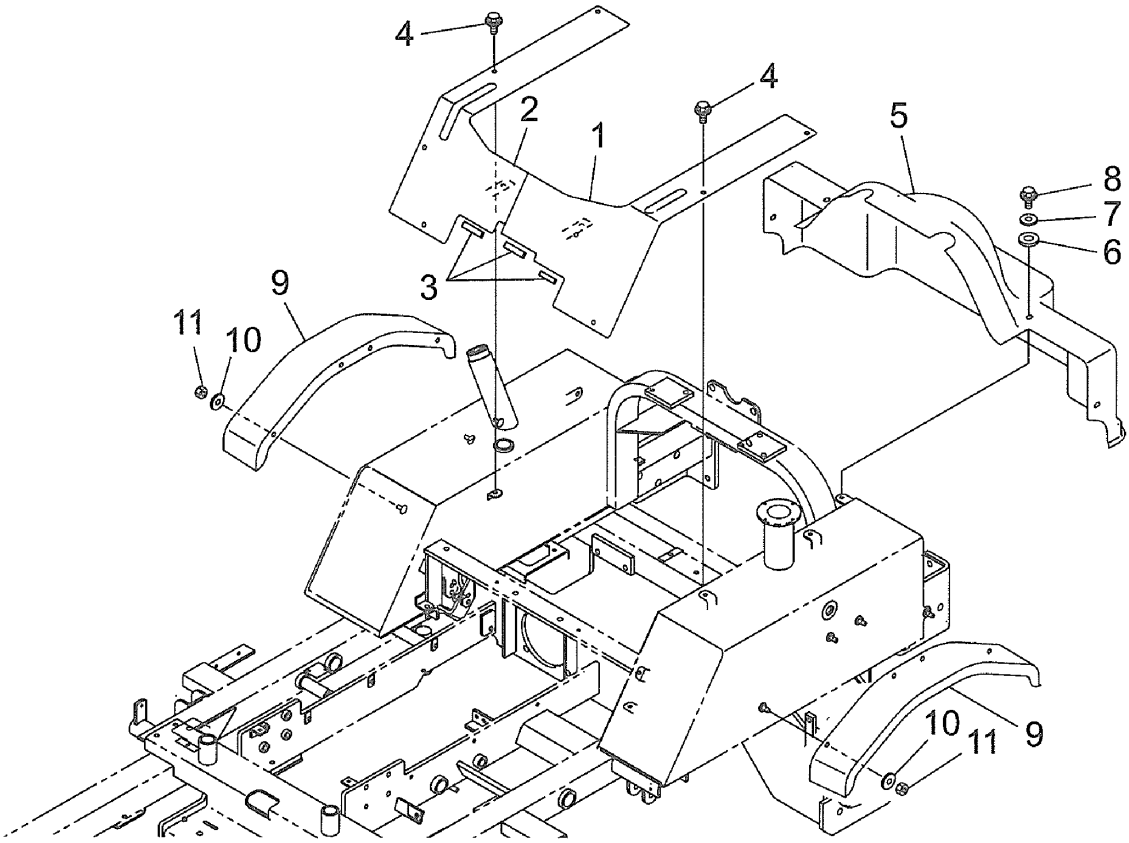

見出番号 KeyNo	部品番号 Parts No	部品名称 Parts Name		台当個数 Q'ty ALL				互換性 R/P	適応号機 Application	型寸 Description	備考 Remarks
1	A50250210	REAR COVER ; L	リヤカバー：L	1							
2	A50250230	REAR COVER ; R	リヤカバー：R	1							
3	A98120690	SHIM RUBBER	シームゴム	4							
4	010809001	BOLT	フランジボルト	10						M6x12(クロ)	
5	A50250191	REAR COVER	リヤカバー	1							
6	398113760	RUBBER	ゴム	4							
7	026109106	WASHER	ワッシャ	4							
8	010809003	BOLT	フランジボルト	4						M8x20	
9	355111970	FENDER	フェンダ：オーバーフェンダ	2							
10	026100008	WASHER	ワッシャ	8							
11	021300008	NUT	ナット	8						M8	

FIG.214 ステップ STEP

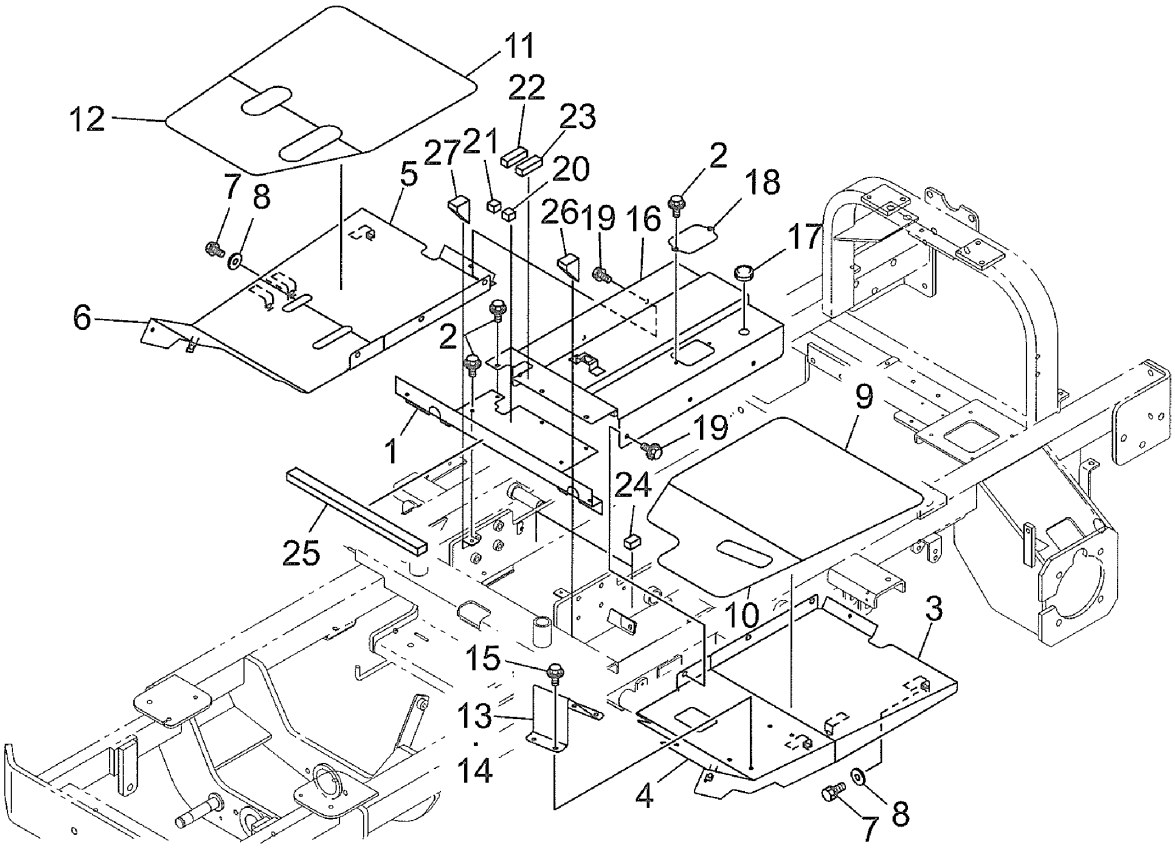

見出番号 KeyNo	部品番号 Parts No	部品名称 Parts Name		台当個数 Q'ty ALL				互換性 R/P	適応号機 Application	型寸 Description	備考 Remarks
1	A50250170	PLATE	シャフウバン	1							
2	010809001	BOLT	フランジボルト	9						M6x12(クロ)	
3	A55200281	STEP ; LR	ステップ：LR	1							
4	A55200301	STEP ; LF	ステップ：LF	1							
5	A55200321	STEP ; RR	ステップ：RR	1							
6	A55200341	STEP ; RF	ステップ：RF	1							
7	011310616	BOLT	ボルト	8						M6×16	
8	026109071	WASHER	ワッシャ	8							
9	A55760320	FLOOR MAT ; LR	スベリドメ：LR	1							
10	A55760330	FLOOR MAT ; LF	スベリドメ：LF	1							
11	A55760340	FLOOR MAT ; RR	スベリドメ：RR	1							
12	A55760350	FLOOR MAT ; RF	スベリドメ：RF	1							
13	A55710020	FOOT REST	フートレスト	1							
14	A55780200	PLATE	スベリドメ	1							
15	010809007	BOLT	フランジボルト	4						M8x14(クロ)	
16	A55200260	STEP	ステップ：ナカ	1							
17	762872801	GROMET	グロメット	1							
18	A55310060	PLATE	テンケンマド	1							
19	010809004	BOLT	フランジボルト	6						M6x20(クロ)	
20	A98130360	SPONGE	PS スポンジ：FL	1							
21	A98130370	SPONGE	PS スポンジ：FR	1							
22	A98130380	SPONGE	PS スポンジ：RL	1							
23	A98130390	SPONGE	PS スポンジ：RR	1							
24	A98130400	SPONGE	PS スポンジ：ナカ	2							
25	A98133690	SPONGE	スポンジ：シャフウバン	1							
26	A98130280	SPONGE	スポンジ	1							
27	A98130290	SPONGE	スポンジ	1							

FIG.215 ブレーキ、リヤホイール BRAKE AND REAR WHEEL

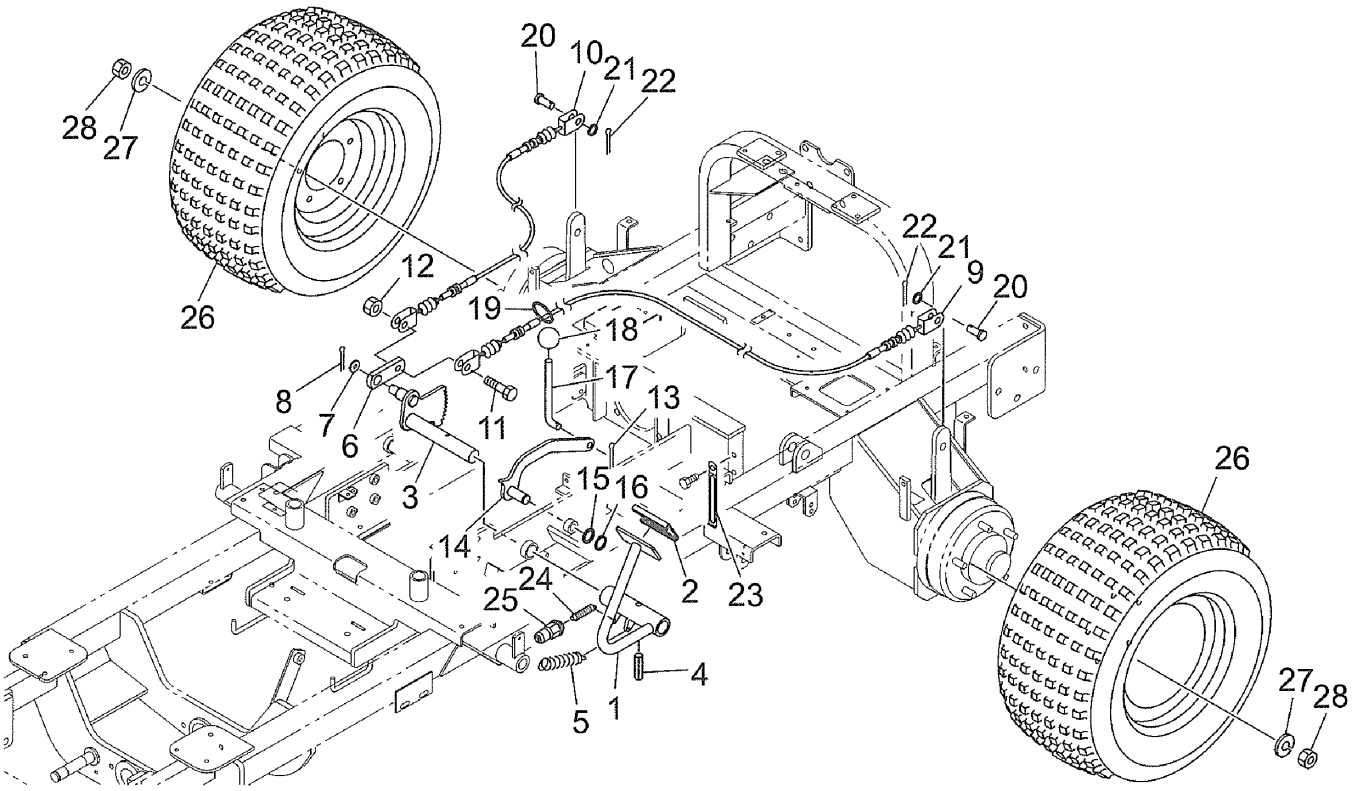

見出番号 KeyNo	部品番号 Parts No	部品名称 Parts Name		台当個数 Q'ty ALL				互換性 R/P	適応号機 Application	型寸 Description	備考 Remarks
1	A58100270	BRAKE PEDAL	ブレーキペダル	1							
2	398117790	RUBBER	ゴム	1							
3	A28400071	BRAKE	ブレーキ：アームシャフト	1							
4	030300840	SPRING PIN	スプリングピン	1							
5	A98220550	SPRING	スプリング	1							
6	A28750040	PLATE	プレート：ブレーキロック	1							
7	026100016	WASHER	ワッシャ	1						φ16	
8	030103232	SPLIT PIN	スプリットピン	1							
9	A98230810	WIRE	ワイヤ：ブレーキ L	1							
10	A98230820	WIRE	ワイヤ：ブレーキ R	1							
11	010311050	BOLT	ボルト	1						M10×50	
12	022400010	U NUT	U ナット	1						M10	
13	030103220	SPLIT PIN	スプリットピン	1							
14	A24100590	LEVER	レバー：ブレーキロック	1							
15	A99230200	COLLAR	カラー	1							
16	036100015	SNAP RING	スナップリング	1						φ15軸用	
17	A28520020	ROD	ロッド：ブレーキロック	1							
18	A99570140	NOB	ノブ	1							
19	398750120	BAND	バンド	1							
20	031311020	PIN	ヒラアタマピン	2						φ10×20	
21	026100010	WASHER	ワッシャ	2						φ10	
22	030103220	SPLIT PIN	スプリットピン	2							
23	399113620	CLAMP	クランプ	1							
24	498221171	SPRING	スプリング	1							
25	385201410	SWITCH ASSY	スイッチ ASSY	1							
26	A36000140	TIRE ASSY	タイヤ ASSY	2							
27	027100012	SPRING WASHER	スプリングワッシャ	10							
28	020109204	NUT	ナット	10							

FIG.216 モアリフト MOWER LIFT

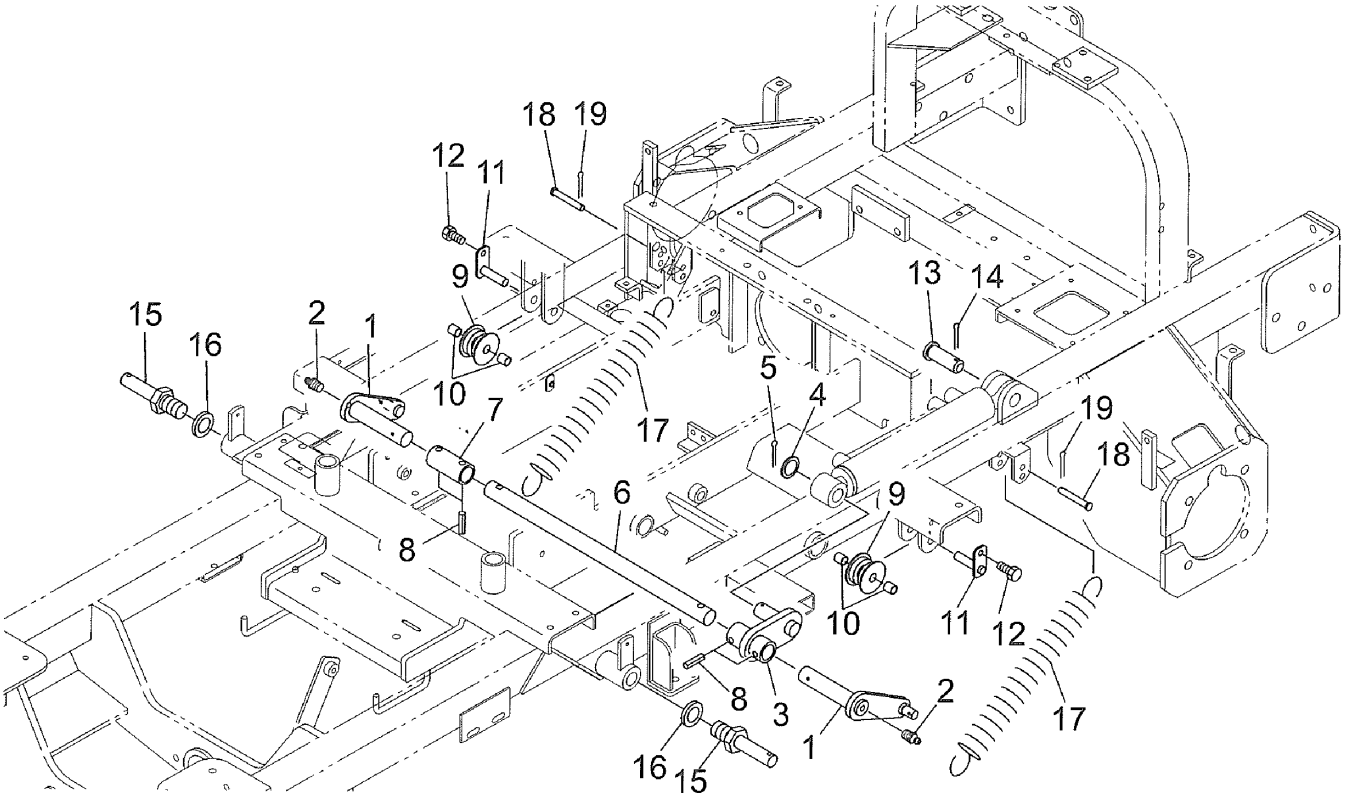

見出番号 KeyNo	部品番号 Parts No	部品名称 Parts Name		台当個数 Q'ty ALL				互換性 R/P	適応号機 Application	型寸 Description	備考 Remarks
1	A98260310	ARM	アーム：チェーン	2							
2	060610000	GREASE NIPPLE	グリースニップル	2							
3	A44100641	ARM	アーム：シリンダ	1							
4	A99230550	COLLAR	カラー	1							
5	030104040	SPLIT PIN	スプリットピン	1							
6	A76260030	SHAFT	シャフト：アーム	1							
7	A76140060	BOSS	ボス	2							
8	030301040	SPRING PIN	スプリングピン	4							
9	A72110450	ROLLER	ローラ	2							
10	398511440	BUSH	ブッシュ	4							
11	A99560391	PIN	ピン	1							
12	011510816	BOLT	ボルト	2						M8×16	
13	A44420060	PIN	ピン	2							
14	030104040	SPLIT PIN	スプリットピン	1							
15	A99610760	PIN	ピン	2							
16	027100024	SPRING WASHER	スプリングワッシャ	2							
17	A98220561	SPRING	スプリング	2							
18	031310855	PIN	ヒラアタマピン	2						φ8×55	
19	031109020	SNAP RING	スナップピン	2							

FIG.217 ユアツ（フロントソウコウ） HYDRAULIC(FRONT AXLE)

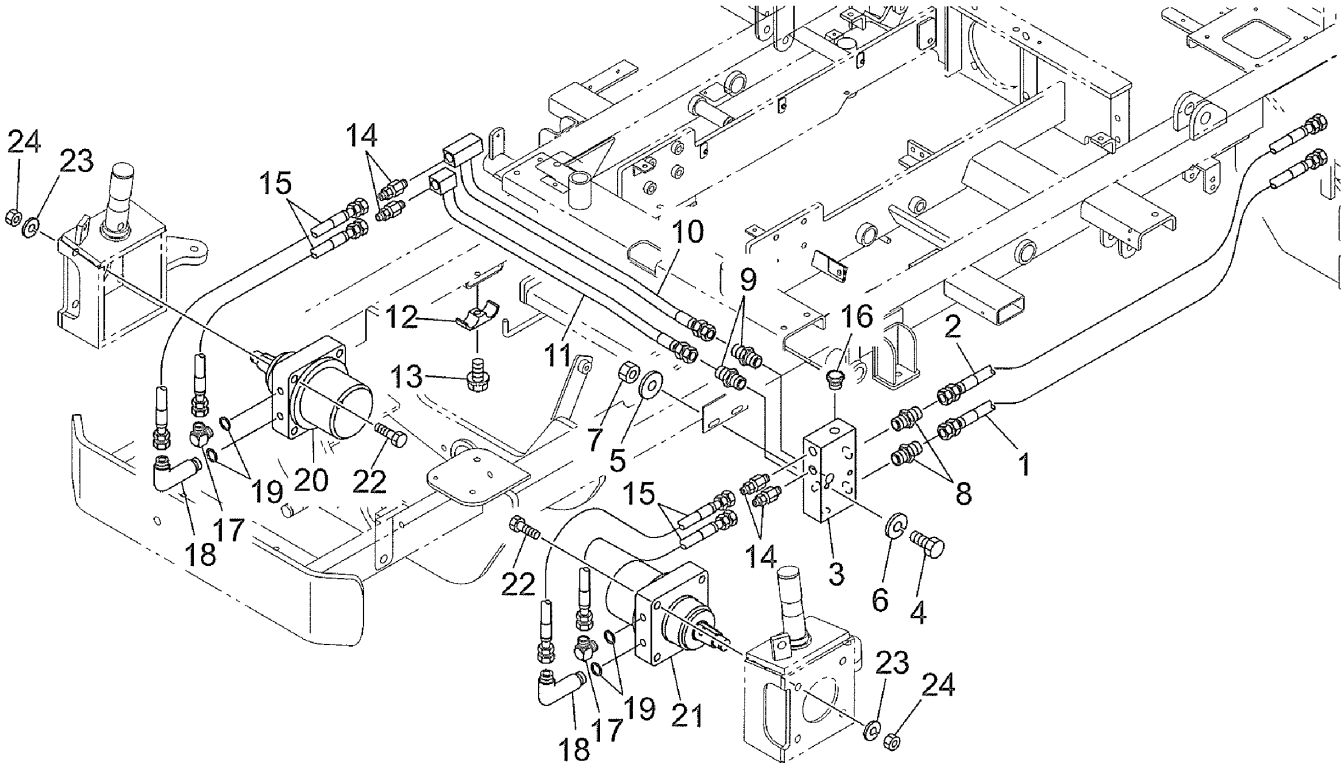

見出番号 KeyNo	部品番号 Parts No	部品名称 Parts Name		台当個数 Q'ty ALL				互換性 R/P	適応号機 Application	型寸 Description	備考 Remarks
1	A40400230	OIL PIPE	オイルパイプ	1							
2	A40400240	OIL PIPE	オイルパイプ	1							
3	A40370080	FLANGE	フランジ：フロント	1							
4	010310855	BOLT	ボルト	2						M8×55	
5	026100008	WASHER	ワッシャ	2							
6	027100008	SPRING WASHER	スプリングワッシャ	2							
7	020900008	NUT	ナット	2						M8	
8	340670020	NIPPLE	アダプタ：ストレート	2						G1/2xR1/2	
9	340670030	NIPPLE	アダプタ	2						G3/8xR3/8	
10	A40400250	OIL PIPE	オイルパイプ	1							
11	A40400260	OIL PIPE	オイルパイプ	1							
12	399101910	CLUMP	クランプ	1							
13	011510835	BOLT	ボルト	1						M8×35	
14	A41480020	BUSHING	ストレート（スイベル）	4						G3/8xR3/8	
15	A40470850	OIL HOSE	オイルホース	4						G3/8 L650 20.5MPa	
16	064400030	PLUG	プラグ	2							
17	A41410090	ELBOE 90	アダプタ：90°	2						G3/8x7/8-14UNF	
18	A41410100	LONG ELBOE 90	アダプタ：90° ロング	2						G3/8x7/8-14UNF	
19	052109124	O RING	O リング	4							
20	A40020220	MOTOR	ユアツモータ	1						OMEW200CW	
21	A40020230	MOTOR	ユアツモータ	1						OMEW200CCW	
22	010311265	BOLT	ボルト	8						M12×65	
23	027100012	SPRING WASHER	スプリングワッシャ	8						M12	
24	020900012	NUT	ナット	8						M12	

FIG.218 ユアツ（ステアリング　モアリフト）
HYDRAULIC(STEERING MOWOER LIFT)

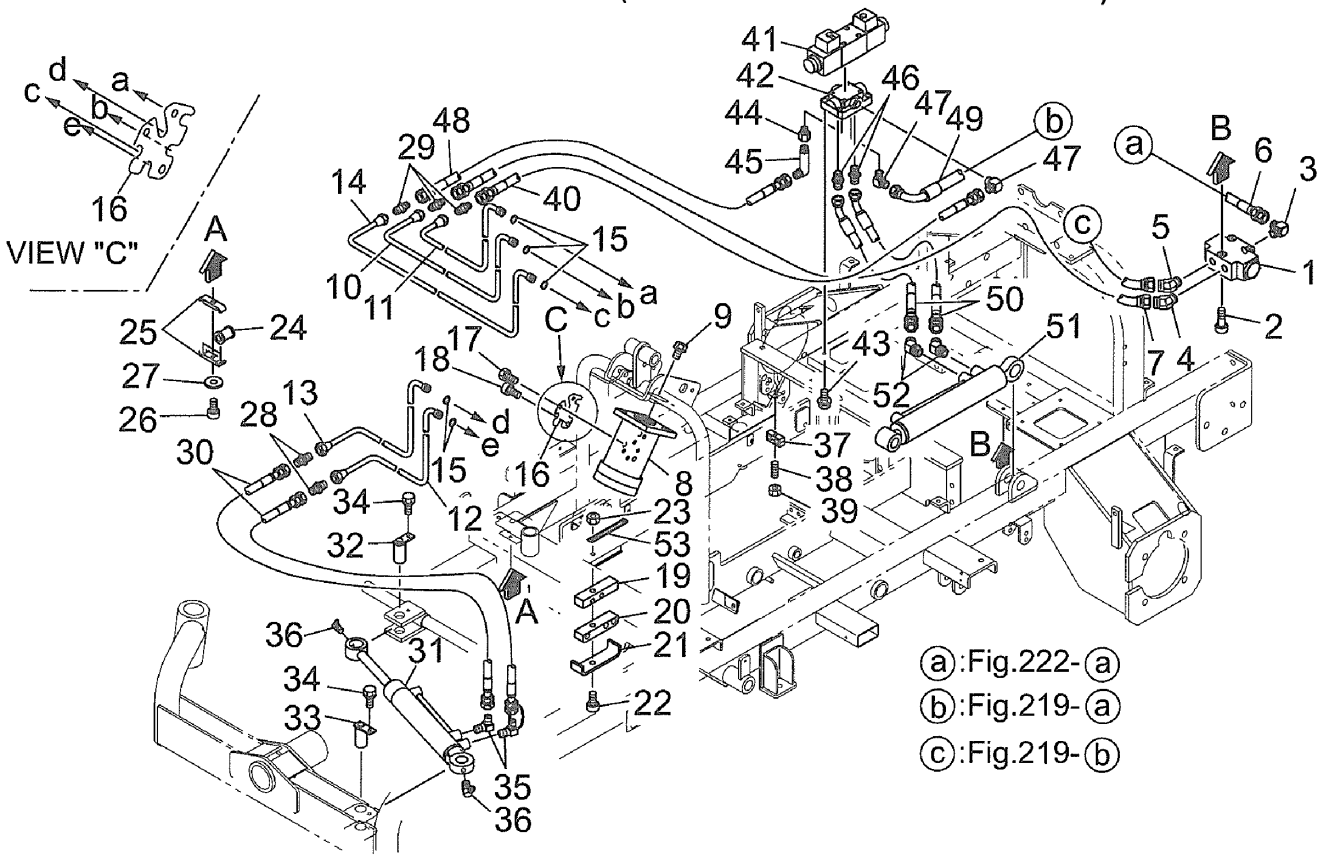

見出番号 KeyNo	部品番号 Parts No	部品名称 Parts Name		台当個数 Q'ty ALL				互換性 R/P	適応号機 Application	型寸 Description	備考 Remarks
36	060640000	GREASE NIPPLE	グリスニップル90°	2						G1/4 L670 3.5MPa	
37	399113400	CLUMP	クランプ	4							
38	012110625	STUD BOLT	スタッドボルト	4						M6×25	
39	022300006	U NUT	U ナット	4						M6	
40	A40470890	OIL HOSE	オイルホース：オスシート	1						G1/4 L670 3.5 MPa	
41	A40010240	VALVE ASSY	バルブ ASSY	1							
42	A40520030	SUB PLATE	サブプレート	1							
43	010700630	SET BOLT	ホロセットボルト	2						M6×30	
44	340671680	NIPPLE	アダプタ：ブッシュ	1						Rc1/4×R1/4	
45	340671950	LONG ELBOE 90	アダプタ：90ロング	1						G1/4×R1/4	
46	340670170	NIPPLE	アダプタ：ストレート	2						G1/4×R1/4	
47	340670280	ELBOE 90	アダプタ：90エルボ	2						G1/4×R1/4	
48	A40470750	OIL HOSE	オイルホース：オスシート	1						G1/4 L650 10.5MPa	
49	A40470730	OIL HOSE	オイルホース：オスシート	1						G1/4 L350 3.5 MPa	
50	A40470740	OIL HOSE	オイルホース：オスシート	2						G1/4 L630 10.5MPa	
51	344952800	CYLINDER ASSY	シリンダ ASSY: PS	1							
52	340670290	ELBOE 45	アダプタ：45エルボ	2						G1/4×R1/4	
53	399113620	CLAMP	クランプ	1							

FIG.219 ユアツ（フィルタ） HYDRAULIC(FILTER)

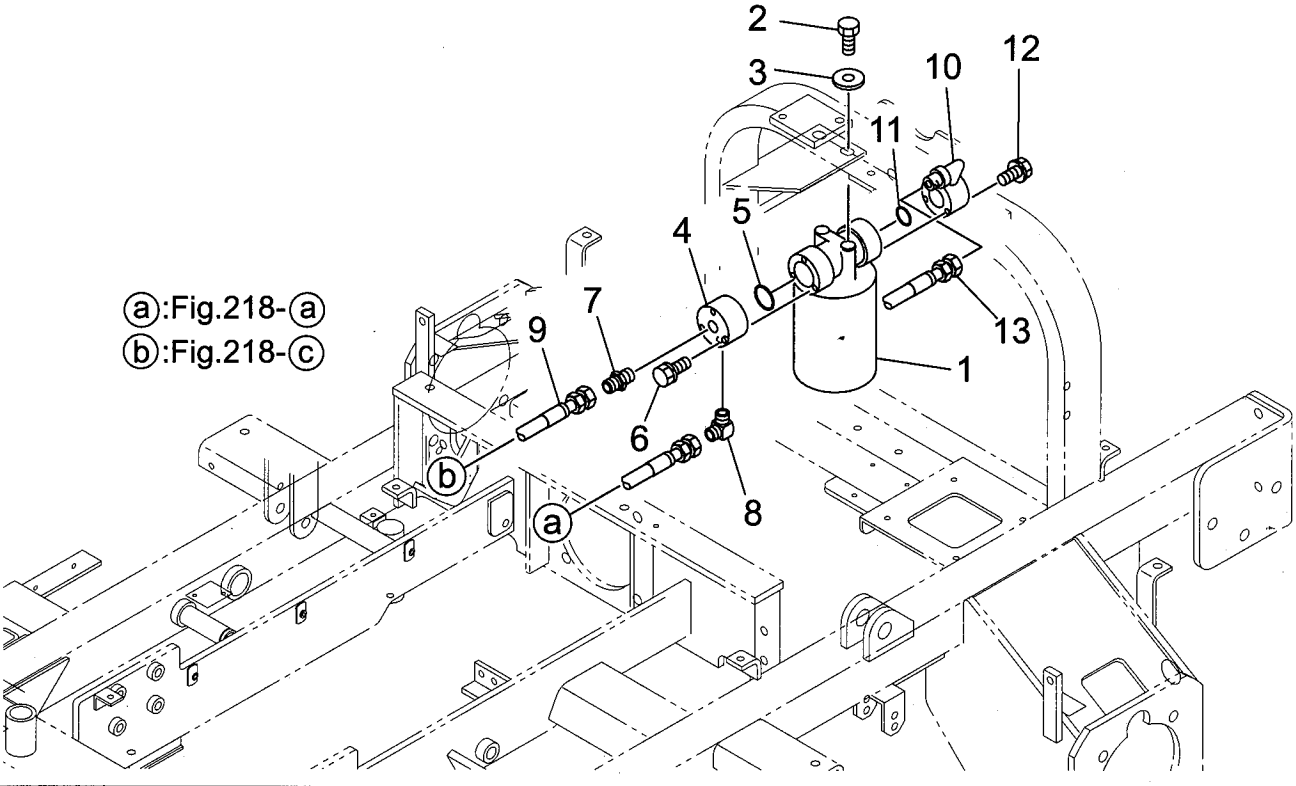

見出番号 KeyNo	部品番号 Parts No	部品名称 Parts Name		台当個数 Q'ty ALL				互換性 R/P	適応号機 Application	型寸 Description	備考 Remarks
1	340050190	OIL FILTER ASSY	オイルフィルタ ASSY	1						10μ	
2	011511020	BOLT	ボルト	2						M10×20	
3	026100010	WASHER	ワッシャ	2							
4	A40370100	FLANGE	フランジ：フィルタ	1							
5	052400250	O RING	O リング	1						S25 1種 A	
6	011310640	BOLT	ボルト	3						M6×40	
7	340670030	NIPPLE	アダプタ	1						G3/8×R3/8	
8	340670280	ELBOW 90	アダプタ：90エルボ	1						G1/4×R1/4	
9	A40470880	OIL HOSE	オイルホース	1						G3/8 L720 10.5MPa	
10	A40400020	OIL PIPE	オイルパイプ	1							
11	052400250	O RING	O リング	1						S25 1種 A	
12	011310640	BOLT	ボルト	3						M6×40	
13	A40470770	OIL HOSE	オイルホース：オスシート	1						G3/8 L650 3.5MPa	
1a	340500780	CARTRIDGE ASSY	カートリッジASSY	1							
1b	340750210	OIL FILTER BODY	オイルフィルタボディ	1							

FIG.220 ユアツ（リヤソウコウ） HYDRAULIC(REAR AXLE)

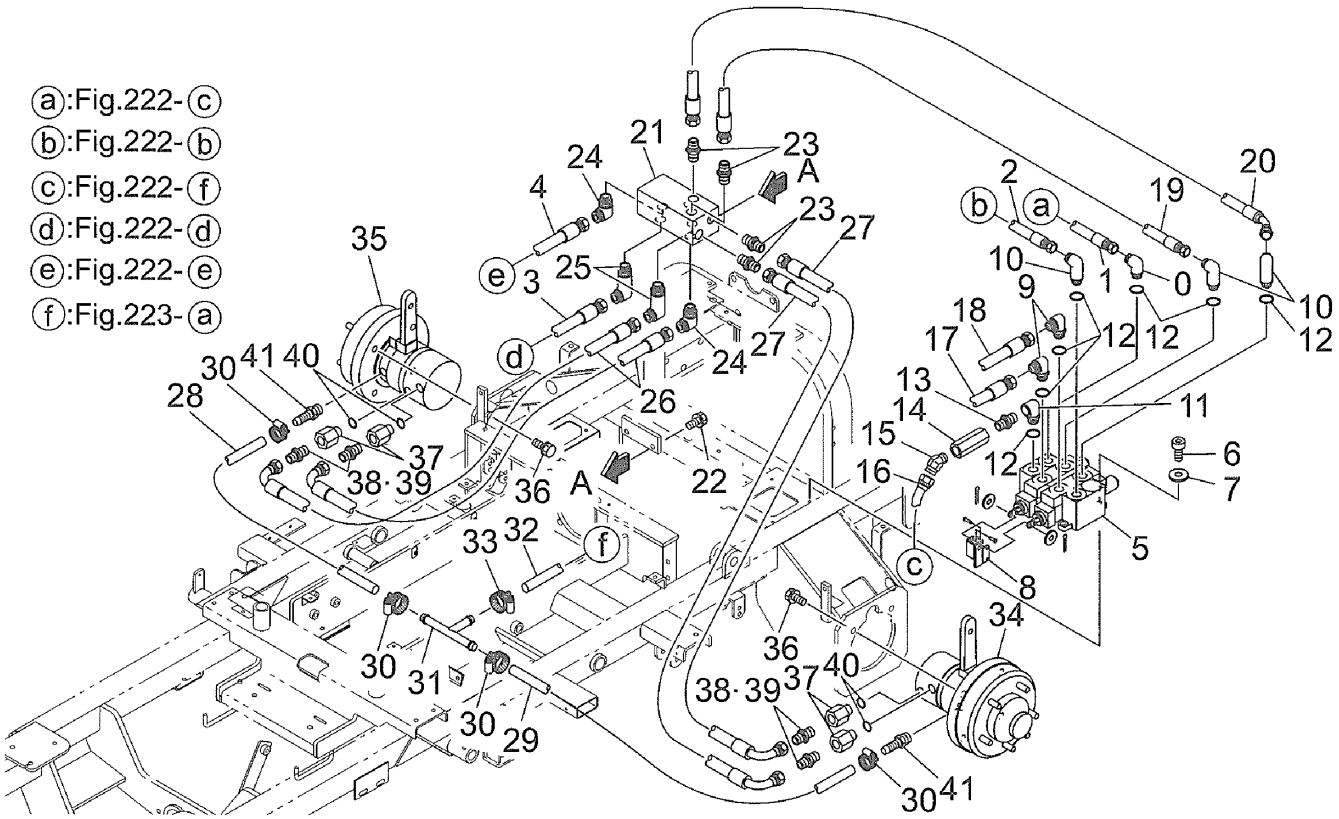

見出番号 KeyNo	部品番号 Parts No	部品名称 Parts Name		台当個数 Q'ty ALL				互換性 R/P	適応号機 Application	型寸 Description	備考 Remarks
1	A40470780	OIL HOSE	オイルホース：オスシート	1						G1/2 L400	
2	A40470800	OIL HOSE	オイルホース：オスシート	1						G1/2 L550	
3	A40470840	OIL HOSE	オイルホース：オスシート	1						G1/2 L360	
4	A40470790	OIL HOSE	オイルホース：オスシート	1						G1/2 L440	
5	340015632	CONTROL VALVE ASSY	コントロールバルブ ASSY	1							
5a	340293653	LINK	リンク	2						340015632付属品	
5b	340293653	PIN	クレビスピン	6						340015632付属品	
5c	340293653	WASHER	ワッシャ	6						340015632付属品	
5d	340293653	SPLIT PIN	スプリットピン	6						340015632付属品	
6	011510830	BOLT	ボルト	4						M8×30	
7	026100008	WASHER	ワッシャ	4							
8	A40220010	ARM	アーム：キリカエ	1							
9	340671790	ELBOW 90	アダプタ：90エルボ	3						G1/2xG1/2	
10	340672730	LONG ELBOW 90	アダプタ：90ロングエルボ	3						G1/2xG1/2	
11	340673110	NIPPLE	アダプタ	1						Rc1/2xRc1/2	
12	052110180	O RING	O リング	7							
13	A41110140	NIPPLE	アダプタ	1						G1/4xR1/2	
14	340015530	VALVE ASSY	バルブ ASSY：チェック	1							
15	340670290	ELBOW 45	アダプタ：45エルボ	1						G1/4xR1/4	
16	A40470830	OIL HOSE	オイルホース：オスシート	1						G1/4 L320	
17	A40400230	OIL PIPE	オイルパイプ	1							
18	A40400240	OIL PIPE	オイルパイプ	1							
19	A40470810	OIL HOSE	オイルホース：オスシート	1						G1/2 L465	
20	A40470820	OIL HOSE	オイルホース：オスシート	1						G1/2 L550	
21	A40370090	FLANGE	フランジ：リヤ	1							
22	011510835	BOLT	ボルト	2						M8×35	
23	340670020	NIPPLE	アダプタ：ストレート	4						G1/2xR1/2	
24	340630430	ELBOW 90	ジョイント：90エルボ	2						G1/2xR1/2	
25	340672850	LONG ELBOW 90	アダプタ：90ロングエルボ	2						G1/2xR1/2	
26	A40470860	OIL HOSE	オイルホース：オスシート	2						G1/2 L375	
27	A40470870	OIL HOSE	オイルホース：オスシート	2						G1/2 L680	
28	A40460150	OIL HOSE	オイルホース	1						L920両切	
29	340692400	OIL HOSE	オイルホース：L660	1						L660両切	
30	398750430	HOSE BAND	ホースバンド	4							
31	340673410	NIPPLE	アダプタ：チーズ	1							

FIG.220 ユアツ（リヤソウコウ） HYDRAULIC(REAR AXLE)

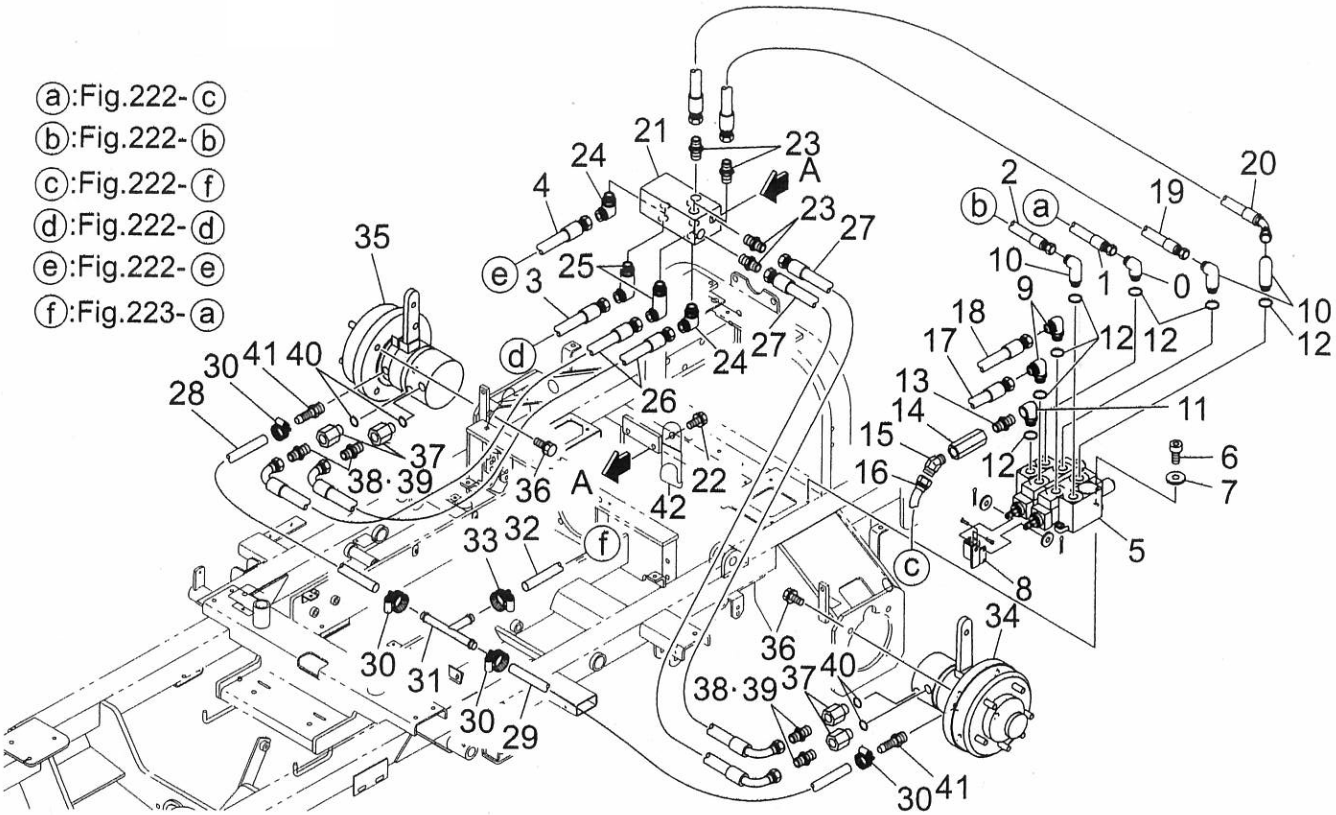

見出番号 KeyNo	部品番号 Parts No	部品名称 Parts Name		台当個数 Q'ty ALL				互換性 R/P	適応号機 Application	型寸 Description	備考 Remarks
31	340673410	NIPPLE	アダプタ：チーズ	1							
32	A40460130	OIL HOSE	オイルホース	1						L500両切	
33	398750430	HOSE BAND	ホースバンド	2							
34	A40020250	MOTOR	ユアツモータ	1							
35	A40020240	MOTOR	ユアツモータ	1							
36	011511230	BOLT	ボルト	8						M12×30	
37	340673080	NIPPLE	アダプタ：ソケット	4						Rc1/2xG1/2	
38	340670020	NIPPLE	アダプタ：ストレート	4						G1/2xR1/2	
39	A40990220	SEAL	ボンデットシール	4							
40	052400180	O RING	O リング	4						P18	
41	340672570	HOSE NIPPLE	アダプタ：ホースニップル	2						R1/8	
42	399110340	CLAMP	クランプ	1							

FIG.221

2/4WD バルブレバー
2/4WD VALVE LEVER

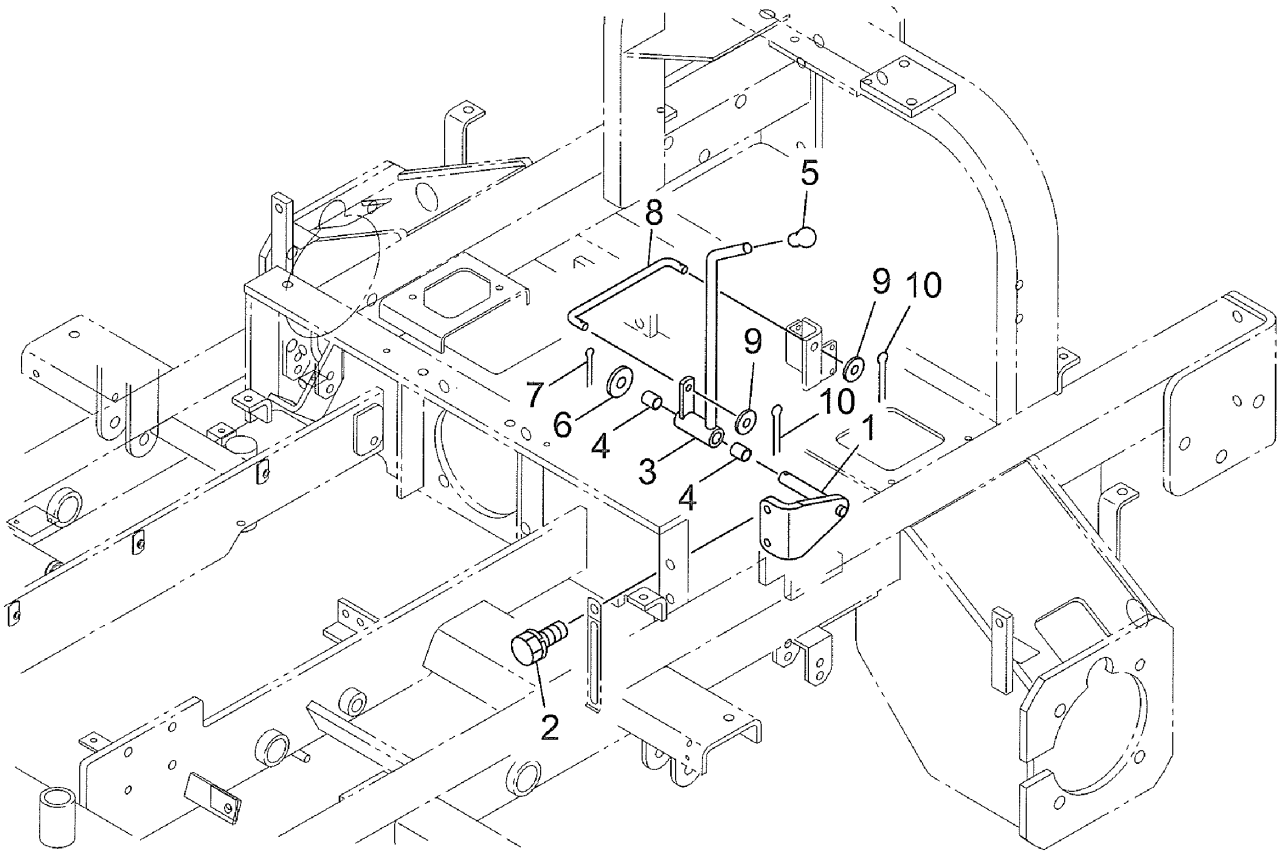

見出番号 KeyNo	部品番号 Parts No	部品名称 Parts Name		台当個数 Q'ty ALL				互換性 R/P	適応号機 Application	型寸 Description	備考 Remarks
1	A24180041	LEVER	キリカエレバーササエ	1							
2	011510825	BOLT	ボルト	2						M8×25	
3	A40120010	LEVER	レバー：キリカエ	1							
4	398511440	BUSH	ブッシュ	2							
5	398180880	GRIP	グリップ	1							
6	026100012	WASHER	ワッシャ	1							
7	030103225	SPLIT PIN	スプリットピン	1							
8	A40130010	ROD	ロッド	1							
9	026100008	WASHER	ワッシャ	2							
10	030102020	SPLIT PIN	スプリットピン	2							

FIG.222 ユアツ(H.S.T) HYDRAULIC(H.S.T)

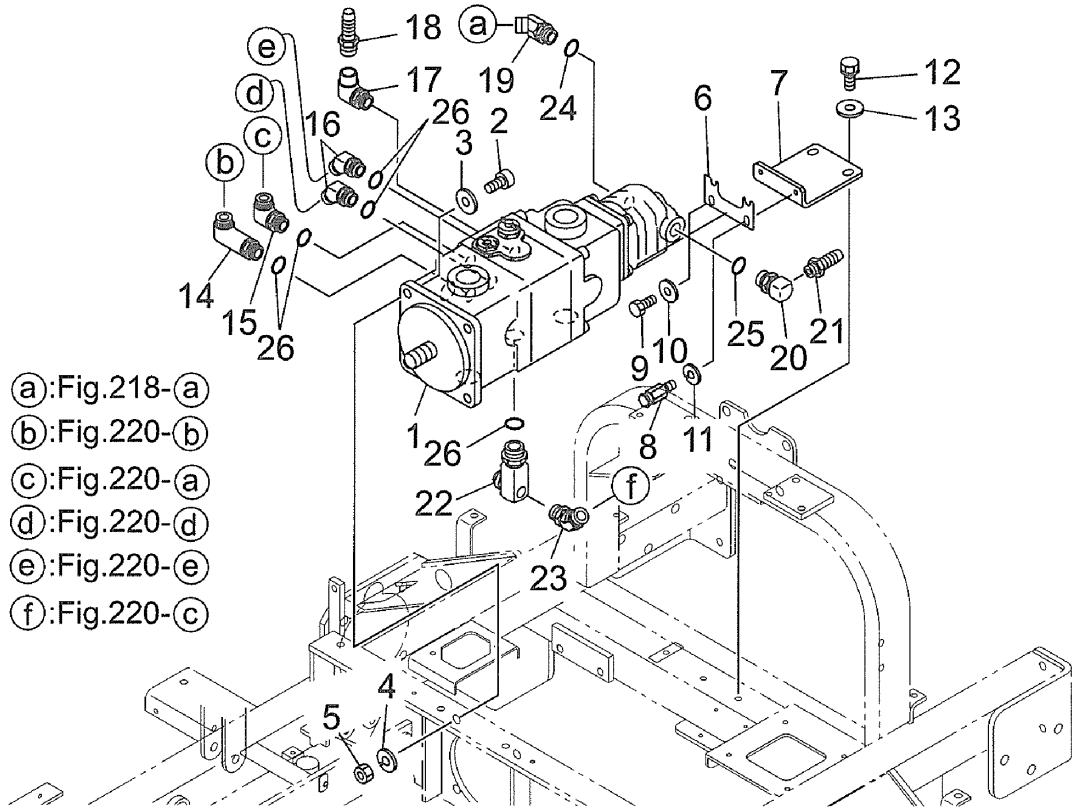

見出番号 KeyNo	部品番号 Parts No	部品名称 Parts Name		台当個数 Q'ty ALL				互換性 R/P	適応号機 Application	型寸 Description	備考 Remarks
1	A21010060	HST	HST	1							
2	010311245	BOLT	ボルト	4						M12×45	
3	026100012	WASHER	ワッシャ	4							
4	027100012	SPRING WASHER	スプリングワッシャ	4							
5	020900012	NUT	ナット	4						M12	
6	A20121420	PLATE	プレート	1							
7	A20121430	BRACKET	ブラケット	1							
8	A99431920	BOLT	ボルト	1							
9	011510820	BOLT	ボルト	1						M8×20	
10	026100008	WASHER	ワッシャ	2							
11	027100008	SPRING WASHER	スプリングワッシャ	1							
12	011511025	BOLT	ボルト	2						M10×25	
13	026100010	WASHER	ワッシャ	2							
14	340672730	LONG ELBOW 90	アダプタ：90ロングエルボ	1							
15	340671790	ELBOW 90	アダプタ：90エルボ	1							
16	A41240080	ELBOW 45	45エルボ	2							
17	340673110	NIPPLE	アダプタ	1							
18	A41460170	HOSE NIPPLE	ホースニップル	1							
19	A41240070	ELBOW 45	45エルボ	1							
20	A41180010	ELBOW 90	メス90ザツキエルボ	1							
21	A41460060	HOSE NIPPLE	ホースニップル	1							
22	A41340240	NIPPLE	アダプタ	1							
23	340670290	ELBOW 45	アダプタ：45エルボ	1							
24	052110140	O RING	O リング	1						P14	
25	052110240	O RING	O リング	1						P24	
26	052110180	O RING	O リング	6						P18	

FIG.223 オイルタンク OIL TANK

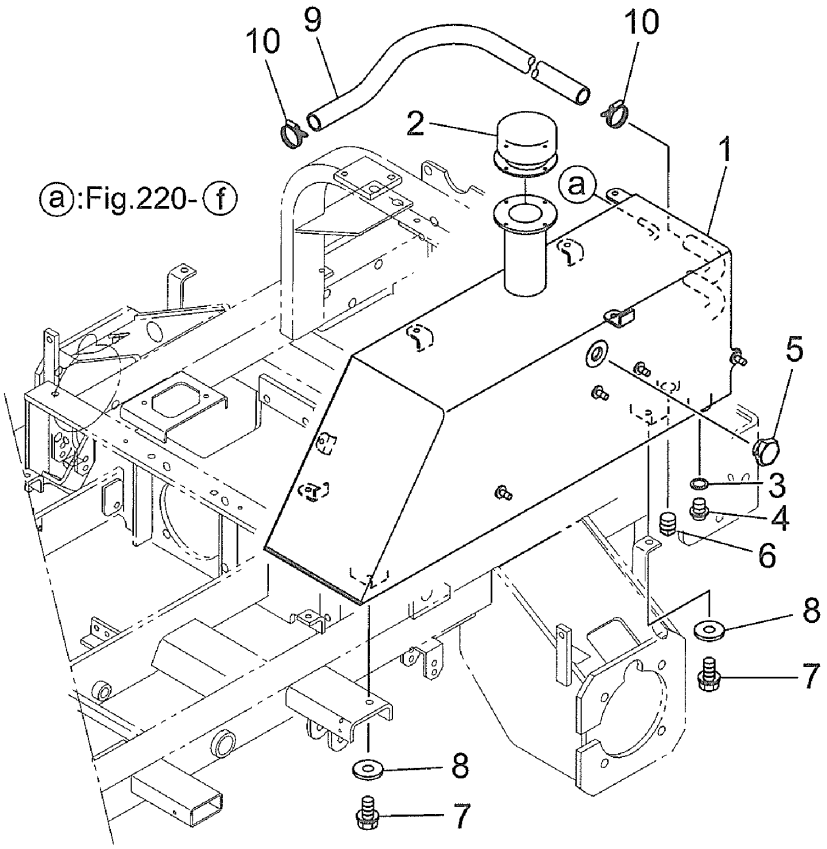

見出番号 KeyNo	部品番号 Parts No	部品名称 Parts Name		台当個数 Q'ty ALL				互換性 R/P	適応号機 Application	型寸 Description	備考 Remarks
1	A52100300	OIL TANK	タンク：オイル	1							
2	A40610040	AIR BREATHER	エアーブリーザ	1							
3	025100020	WASHER	シールワッシャ	1							
4	064700020	PLUG	ツバツキプラグ	1							
5	A98410020	OIL GAUGE	オイルゲージ	1							
6	064500040	PLUG	プラグ	1							
7	011510820	BOLT	ボルト	4						M8x20	
8	026100008	WASHER	ワッシャ	4							
9	A40460400	OIL HOSE	オイルホース	1							
10	398750420	HOSE BAND	ホースバンド	2							

FIG.224 フィルタ FILTER

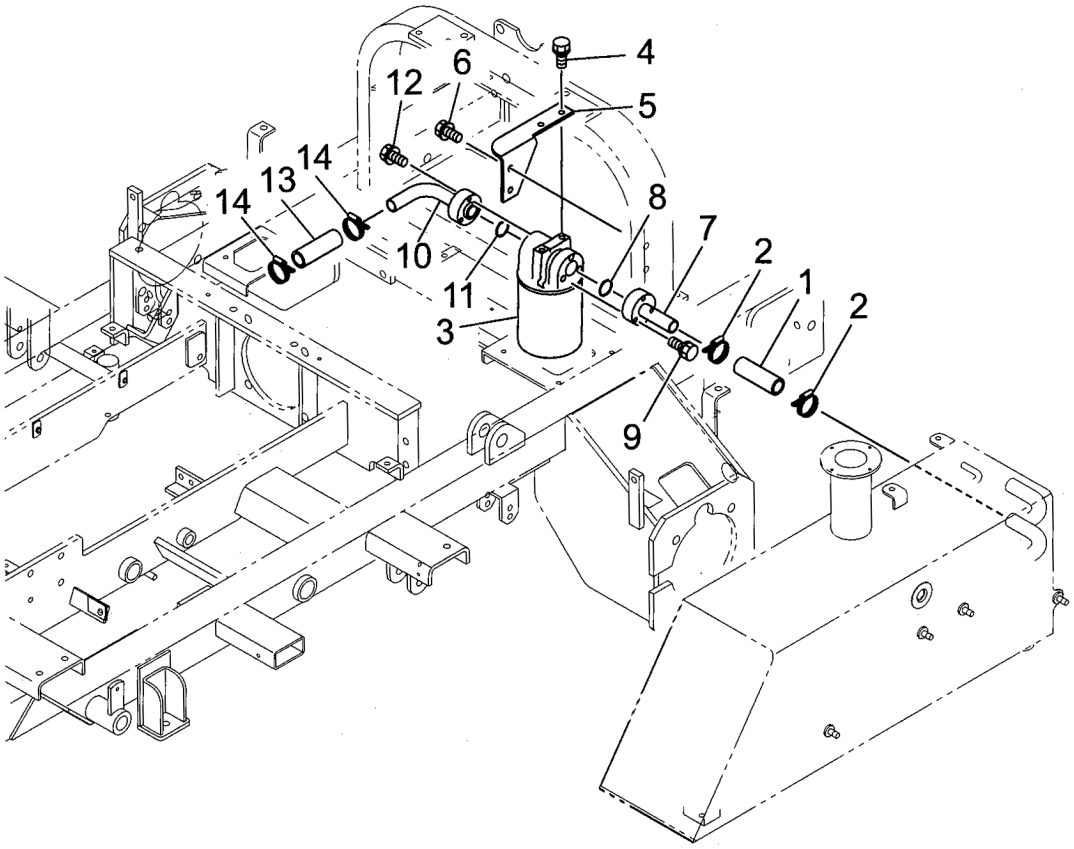

見出番号 KeyNo	部品番号 Parts No	部品名称 Parts Name		台当個数 Q'ty ALL				互換性 R/P	適応号機 Application	型寸 Description	備考 Remarks
1	A40460420	OIL HOSE	オイルホース	1							
2	398750420	HOSE BAND	ホースバンド	2							
3	A40050040	SUCTION FILTER	サクションフィルタ	1							
4	011511020	BOLT	ボルト	2						M10×20	
5	A52250170	BRACKET	ブラケット：ユアツ	1							
6	011511020	BOLT	ボルト	2						M10×20	
7	A40400201	OIL PIPE	オイルパイプ	1							
8	052400250	O RING	O リング	1							
9	011310630	BOLT	ボルト	3						M6×30	
10	A40400220	OIL PIPE	オイルパイプ	1							
11	052400250	O RING	O リング	1							
12	011310630	BOLT	ボルト	3						M6×30	
13	A40460410	OIL HOSE	オイルホース	1							
14	398750420	HOSE BAND	ホースバンド	2							
3a	T46600872	CARTRIDGE ASSY	カートリッジASSY	1							
3b	340750210	OIL FILTER BODY	オイルフィルタボディ	1							

FIG.225 ネンリョウタンク FUEL TANK

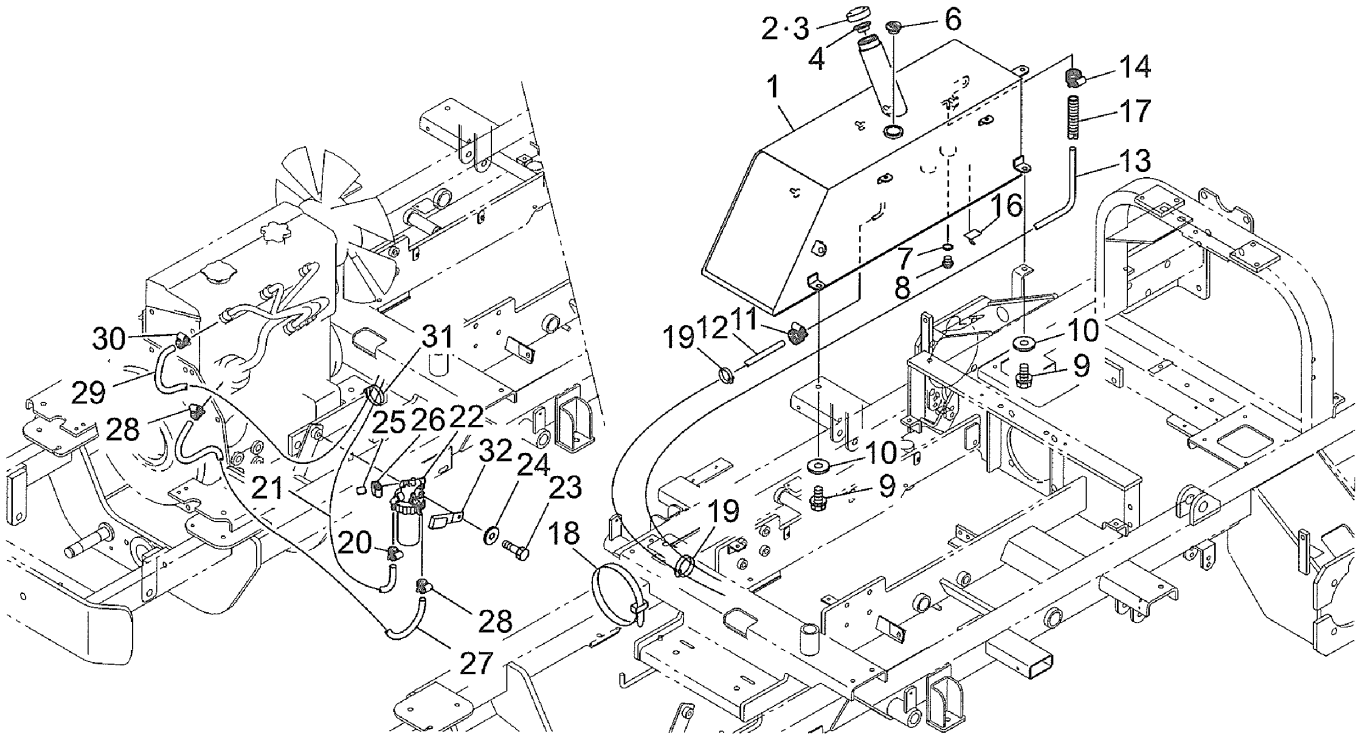

見出番号 KeyNo	部品番号 Parts No	部品名称 Parts Name		台当個数 Q'ty ALL				互換性 R/P	適応号機 Application	型寸 Description	備考 Remarks
1	A52100280	FUEL TANK	タンク：ネンリョウ	1							
2	160310013	TANK CAP	タンクキャップ	1							
3	160330040	PLATE	ロックプレート	1							
4	160990022	GASKET	ガスケット	1							
5	198130012	SPONGE	スポンジ	1							
6	498400020	GAUGE	ゲージ	1							
7	025100020	WASHER	シールワッシャ	1							
8	064700020	PLUG	ツバツキプラグ	1							
9	011510820	BOLT	ボルト	4						M8×20	
10	026100008	WASHER	ワッシャ	4							
11	067200130	HOSE CLIP	ホースクリップ	2							
12	A98160830	HOSE	ホース	1							
13	A98160760	HOSE	ホース	1							
14	067100008	HOSE BAND	ホースバンド	2							
15	398750220	BAND	バンド	5							
16	399112851	CLAMP	クランプ	1							
17	385960640	TUBE	コルゲートチューブ	1							
18	398750130	BAND	バンド	2							
19	398750150	BAND	バンド	8							
20	067200130	HOSE CLIP	ホースクリップ	1							
21	A98160750	HOSE	ホース	1							
22	360700150	FUEL FILTER	フュエルフィルタ	1							
23	011510865	BOLT	ボルト	1						M8×65	
24	026100008	WASHER	ワッシャ	1							
25	131646010	CAP	キャップ	1							
26	067100008	HOSE BAND	ホースバンド	1							
27	A98160820	FUEL PIPE	フューエルパイプ	1							
28	067200130	HOSE CLIP	ホースクリップ	2							
29	A98160760	HOSE	ホース	1							
30	067100008	HOSE BAND	ホースバンド	1							
31	398750220	BAND	バンド	5							
32	399110340	CLAMP	クランプ	1							

FIG.226 バッテリー BATTERY

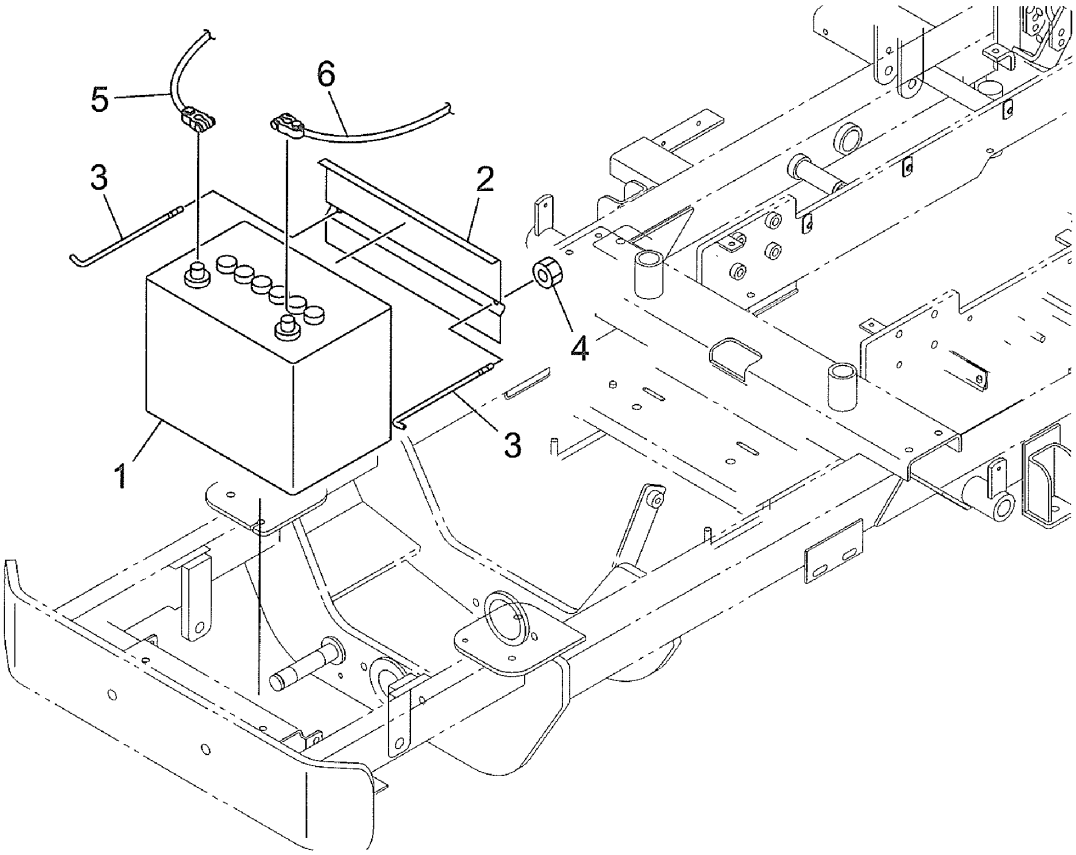

見出番号 KeyNo	部品番号 Parts No	部品名称 Parts Name		台当個数 Q'ty ALL				互換性 R/P	適応号機 Application	型寸 Description	備考 Remarks
1	389510740	BATTERY	バッテリー	1							
2	A48150090	BATTERY COVER	バッテリーカバー	1							
3	389320231	BATTERY ROD	バッテリーロッド	2							
4	022400006	NUT	ナット	2						M6	
5	385650780	BATTERY CABLE	バッテリーケーブル：(+)	1							
6	385650830	BATTERY CABLE	バッテリーケーブル：(-)	1							

FIG.227 デンキハイセン WIRING

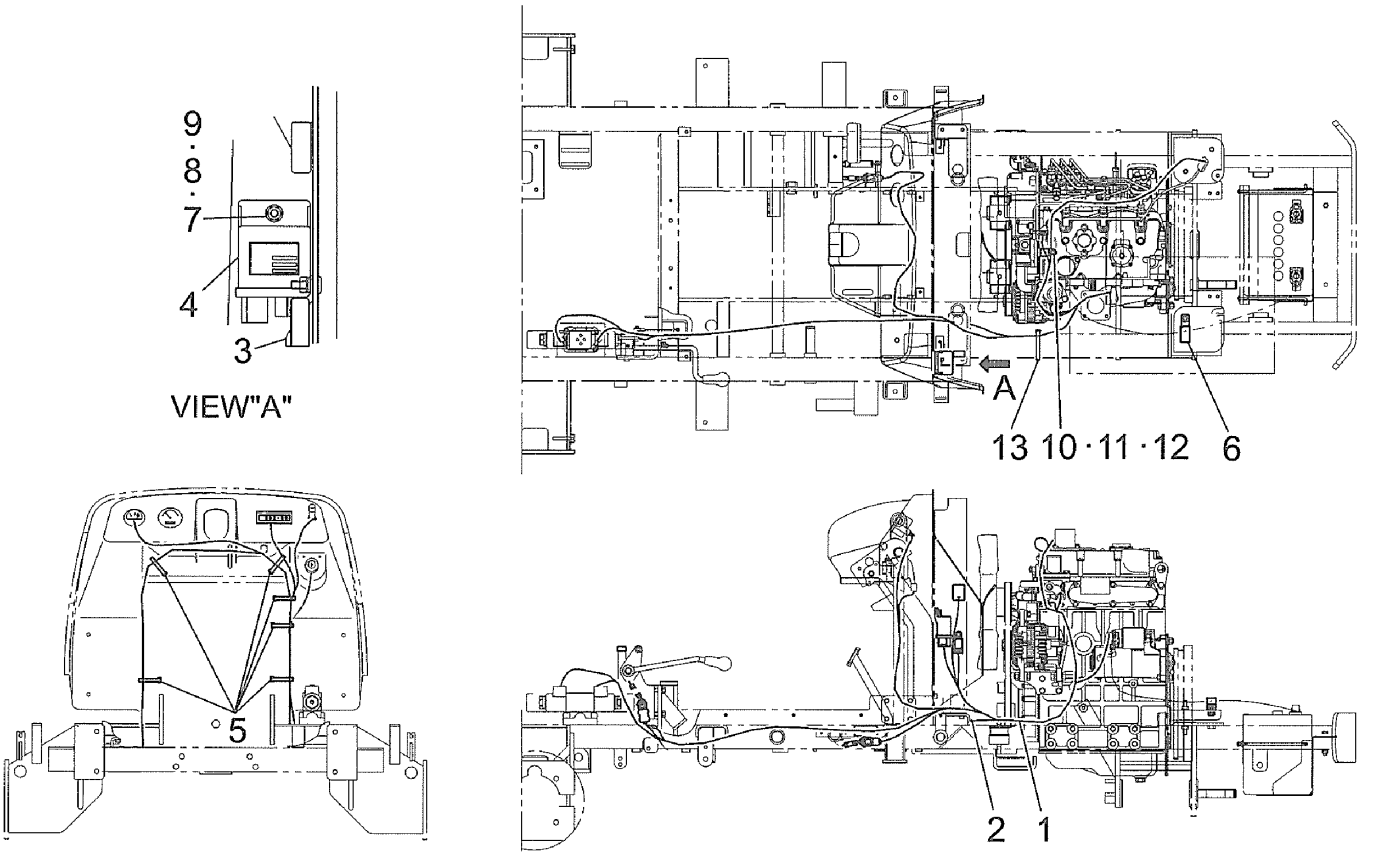

見出番号 KeyNo	部品番号 Parts No	部品名称 Parts Name		台当個数 Q'ty ALL				互換性 R/P	適応号機 Application	型寸 Description	備考 Remarks
1	A46500141	WIRE HERNESS	ワイヤハーネス	1							
2	A46510270	EARTH	アース	1							
3	385230280	RELAY	リレー	1							
4	385870890	CONTROLLER	コントローラ：QGC	1							
5	398750220	BAND	バンド	6							
6	399110340	CLAMP	クランプ	1							
7	026100006	WASHER	ワッシャ	2							
8	027100006	SPRING WASHER	スプリングワッシャ	2							
9	020900006	NUT	ナット	2						M6	
10	011510816	BOLT	ボルト	1						M8x16	
11	026100008	WASHER	ワッシャ	1							
12	399111040	CLAMP	クランプ	1							
13	398750130	REPEAT	リピート	1							

FIG.228 メイバン MARK

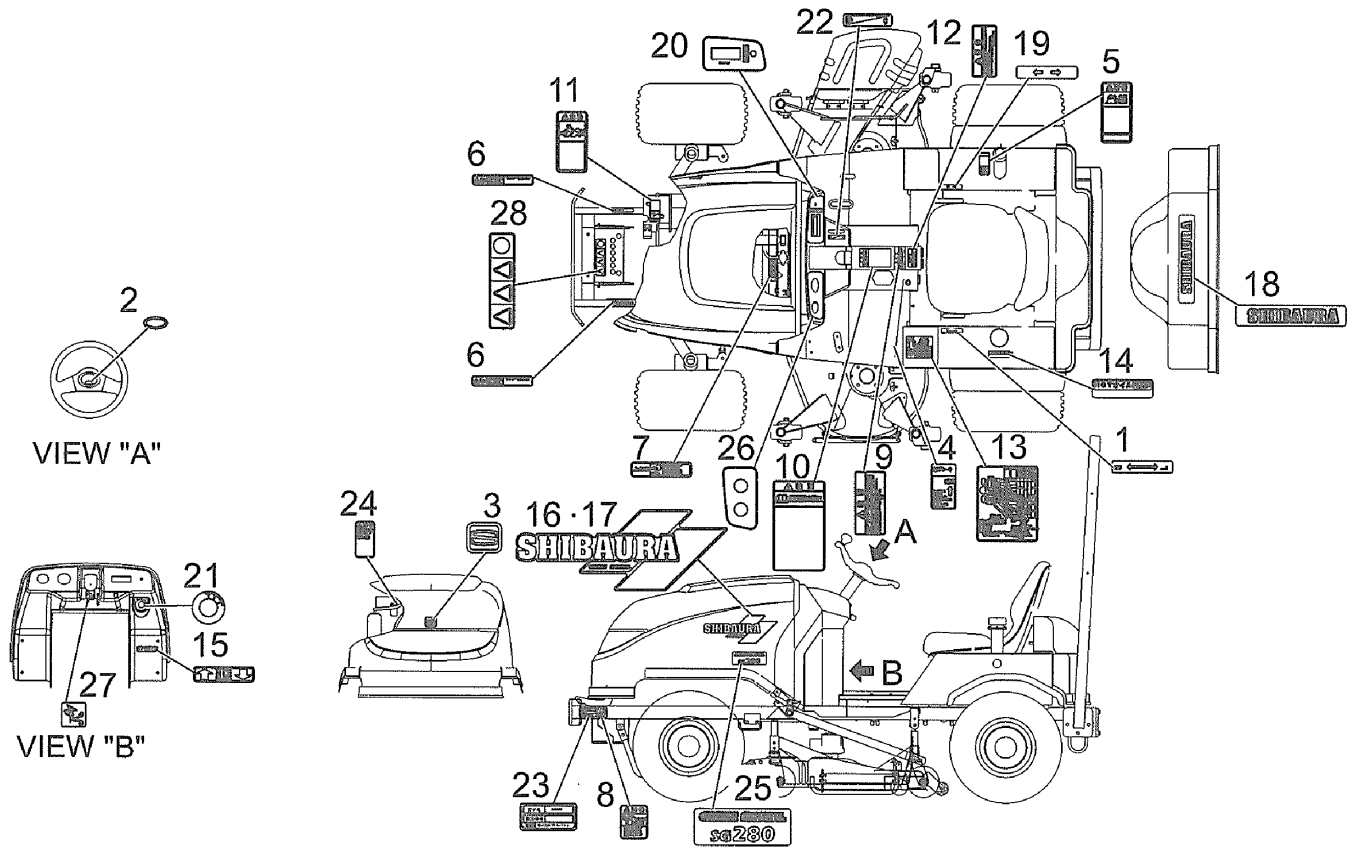

見出番号 KeyNo	部品番号 Parts No	部品名称 Parts Name		台当個数 Q'ty ALL				互換性 R/P	適応号機 Application	型寸 Description	備考 Remarks
1	A90310060	CHANGE MARK	ヘンソクシジバンソウコウ	1							
2	A90110100	NAME PLATE	ネームプレート	1							
3	390101290	NAME PLATE	ネームプレート：Sマーク	1							
4	490662050	MARK	チューシャシジマーク	1							
5	390196030	CAUTION PLATE	コーションプレート：ネンリョウ	1							
6	390196090	CAUTION PLATE	コーションプレート：マフラ	2							
7	390196100	CAUTION PLATE	コーションプレート：ラジエタ	1							
8	390196110	CAUTION PLATE	コーションプレート：ハイキガス	1							
9	390196940	CAUTION PLATE	コーションプレート	1							
10	390196280	CAUTION PLATE	コーションプレート	1							
11	390196040	CAUTION PLATE	コーションプレート：カイテンキケン	1							
12	A90610260	CAUTION PLATE	コーションプレート	1							
13	A90390441	MARK	シジマーク	1							
14	390230180	MARK	キュウユシジマーク	1							
15	390173660	MARK	ヘンソクシジバン	1							
16	A90110160	MARK	シバウラマーク	1							
17	A90110170	MARK	シバウラマーク	1							
18	490320230	NAME PLATE	ネームプレート	1							
19	A90360240	MARK	クラッチシジバン	1							
20	A90390410	LABEL	ラベル：インパネ R	1							
21	A90390430	LABEL	ラベル：カギアナ	1							
22	A90330040	MARK	アクセルシジバン	1							
23	A90210371	ID PLATE	IDプレート	1							
24	A90390420	LABEL	ラベル：チルト	1							
25	A90130260	MARK	キューユマーク：SG280	2							
26	A90390450	LABEL	ラベル：インパネ L	1							
27	490992230	CAUTION PLATE	コーションプレート	1							
28	490992480	CAUTION PLATE	コーションプレート	1							

モア編

(MOWER)

MM60DSG

FIG.301 ゲージホイール、ローラ
GAUGE WHEEL AND ROLLER

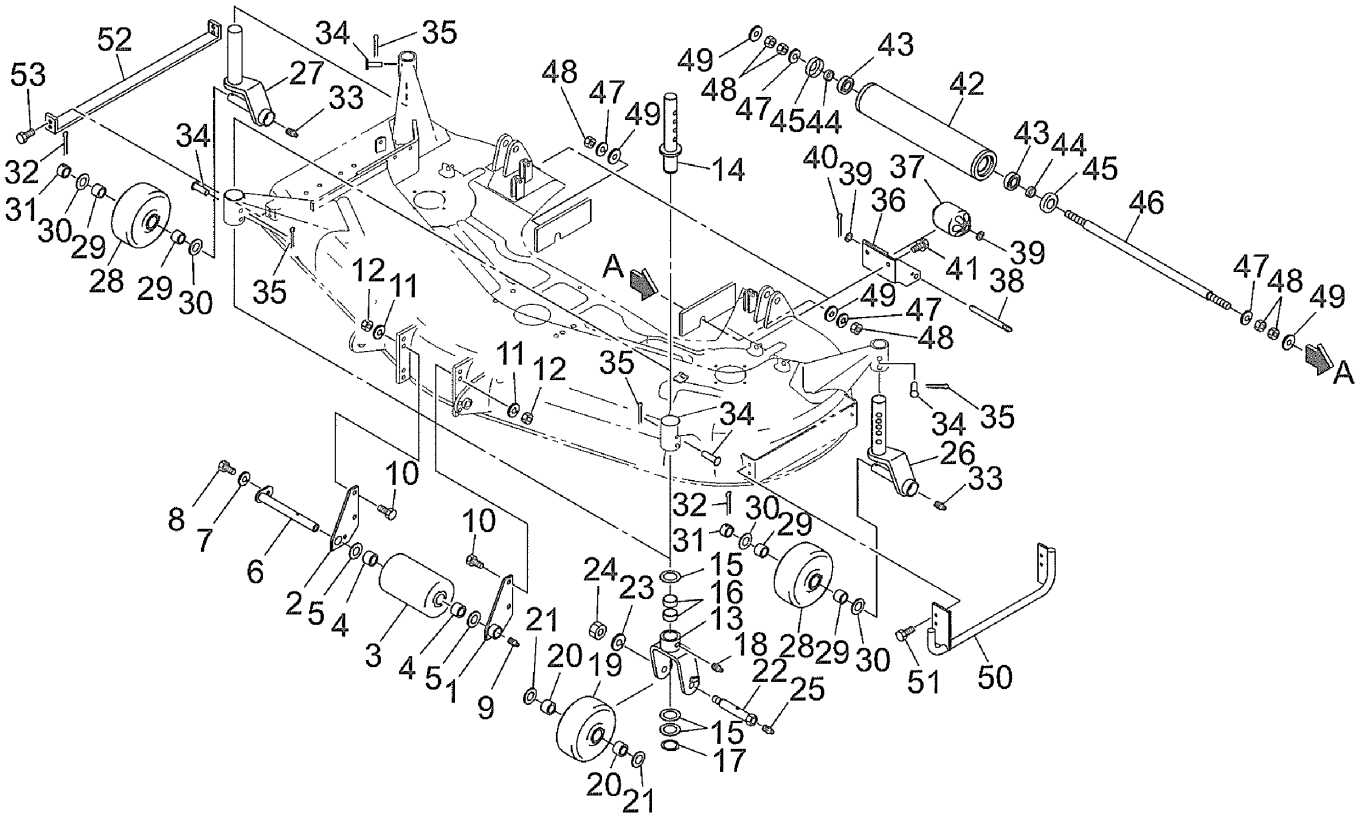

見出番号 KeyNo	部品番号 Parts No	部品名称 Parts Name		台当個数 Q'ty ALL				互換性 R/P	適応号機 Application	型寸 Description	備考 Remarks
1	642170520	BRACKET	ブラケット（ヒダリ）	1							
2	642170530	BRACKET	ブラケット（ミギ）	1							
3	652150240	ROLLER	ローラ	1							
4	698510060	BUSH	ブッシュ(2)	2							
5	026100020	WASHER	ワッシャ	2							
6	650150270	REAR SHAFT	コウリンジク	1							
7	027100008	SPRING WASHER	スプリングワッシャ	1							
8	011510812	BOLT	ボルト	1						M8×12	
9	060619004	GREASE NIPPLE	グリスニップル	1							
10	010311025	BOLT	ボルト	4						M10×25	
11	027100010	SPRING WASHER	スプリングワッシャ	4							
12	020900010	NUT	ナット	4						M10	
13	638510980	STAY	ゼンリンステー	2							
14	652300991	SHAFT	シヤフト（ゼンリン）	2							
15	699230311	COLLAR	ゼンリンカラー	6							
16	851103020	BUSH	ブッシュ	4							
17	036100030	CLIP	ジクサークリップ	2							
18	661310675	GREASE NIPPLE	グリスニップル	2							
19	652050050	ROLLER	ゼンリン	2							
20	698510060	BUSH	ブッシュ(2)	4							
21	026100020	WASHER	ワッシャ	4							
22	699400120	BOLT	ボルト	2							
23	027100014	SPRING WASHER	スプリングワッシャ	2							
24	020900014	NUT	ナット	2						M14	
25	661310675	GREASE NIPPLE	グリスニップル	2							
26	652300971	REAR STAY	コウリンステーヒダリ	1							
27	652300981	REAR STAY	コウリンステーミギ	1							
28	652050050	ROLLER	ゼンリン	2							
29	698510060	BUSH	ブッシュ(2)	4							
30	026100020	WASHER	ワッシャ	4							
31	699230301	COLLAR	カラー	2							
32	030105045	PIN	ワリピン	2							
33	661310675	GREASE NIPPLE	グリスニップル	2							
34	031311050	PIN	アタマツキピン	4							
35	031109017	SNAP PIN	スナップピン	4							

FIG.301 ゲージホイール、ローラ
GAUGE WHEEL AND ROLLER

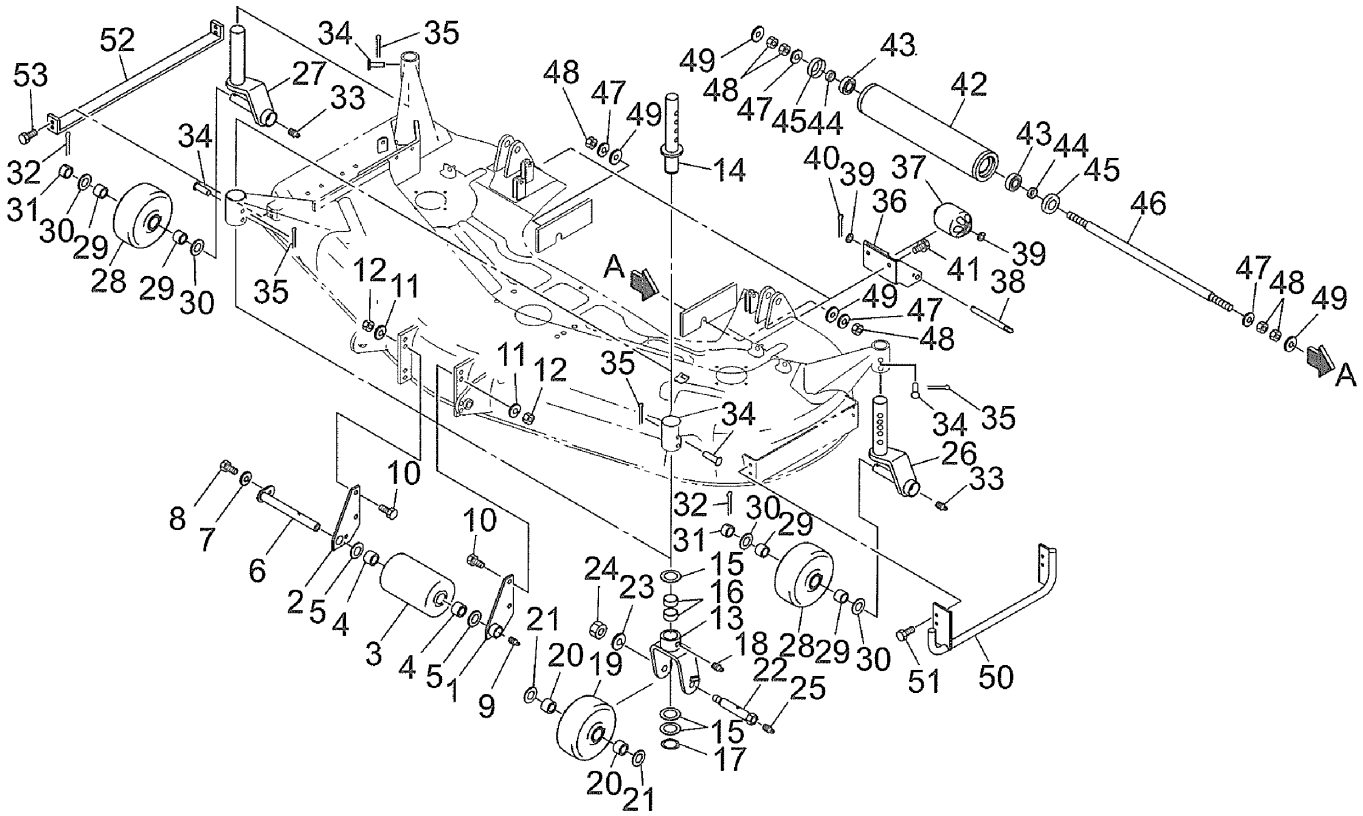

見出番号 KeyNo	部品番号 Parts No	部品名称 Parts Name		台当個数 Q'ty ALL				互換性 R/P	適応号機 Application	型寸 Description	備考 Remarks
36	652260650	LIMIT ROLLER STAY	リミットローラーステー	2							
37	652030500	ROLLER	アンチスキャルプローラ	2							
38	650150240	PIN	ゲージリンピン	2							
39	026100012	WASHER	ワッシャ	4							
40	030104025	PIN	ワリピン	2							
41	011511020	BOLT	ボルト	4						M10×20	
42	652110210	REAR ROLLER	リヤローラ	1							
43	699230390	COLLAR	カラー	2							
44	814106004	BEARING	ベアリング	2							
45	638103230	COVER	ボウジンカバー	2							
46	650150310	SHAFT	シャフト（ローラ）	1							
47	027100016	SPRING WASHER	スプリングワッシャ	4							
48	020900016	NUT	ナット	6						M16	
49	026100016	WASHER	ワッシャ	4							
50	654150180	BAR	ソリ L	1							
51	011510825	BOLT	ボルト	4						M8×25	
52	654150170	BAR	ソリ R	1							
53	011510825	BOLT	ボルト	4						M8×25	

FIG.302 リンク LINK

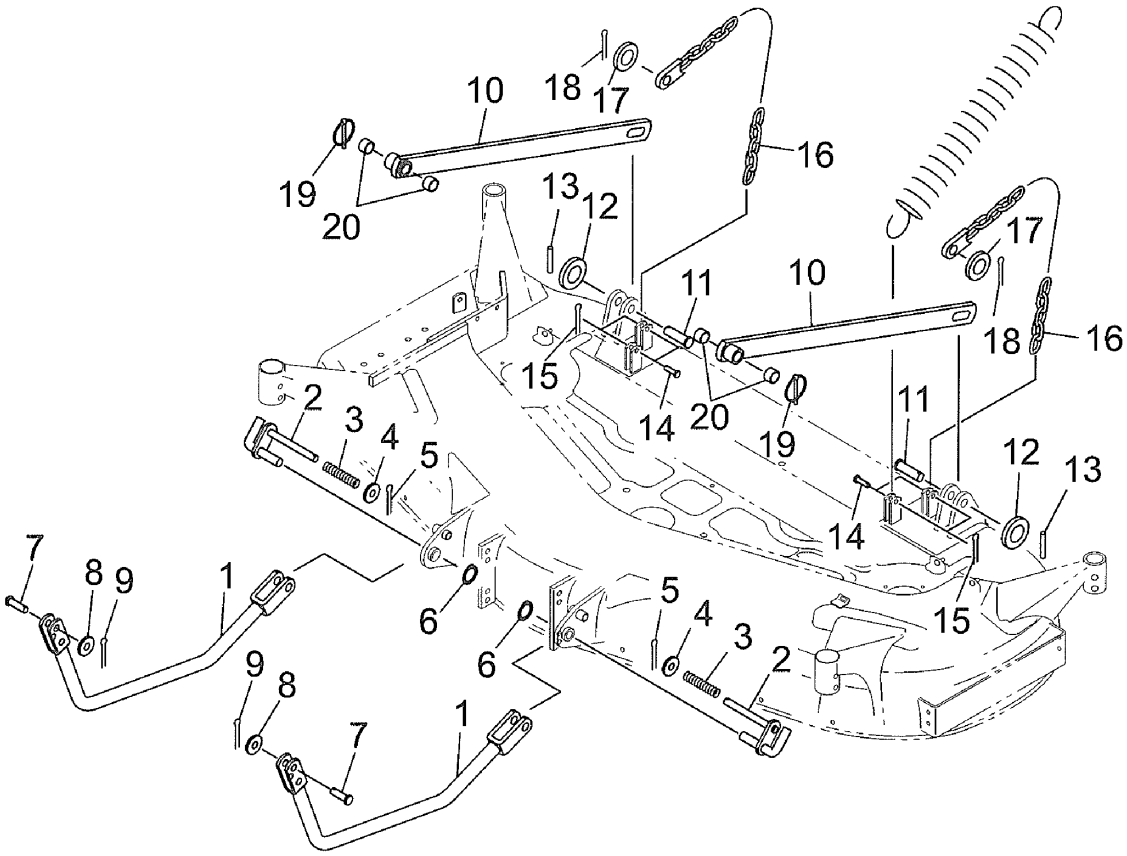

見出番号 KeyNo	部品番号 Parts No	部品名称 Parts Name		台当個数 Q'ty ALL				互換性 R/P	適応号機 Application	型寸 Description	備考 Remarks
1	642501560	FRONT LINK	リンクマエ	2							
2	642250170	PIN	ピン(F,1)	2							
3	698210040	SPRING	スプリング	2							
4	026100012	WASHER	ワッシャ	2							
5	030104025	PIN	ワリピン	2							
6	697460010	SNAP RING	スナップリング	2							
7	642250300	PIN	ピン	2							
8	026100012	WASHER	ワッシャ	2							
9	030104025	PIN	ワリピン	2							
10	642501550	REAR LINK	リンクウシロ	2							
11	699610210	PIN	アタマツキピン	2							
12	026100016	WASHER	ワッシャ	2							
13	030104025	SPLIT PIN	スプリットピン	2							
14	512250830	PIN	アタマツキピン	4							
15	031109020	SNAP PIN	スナップピン	4							
16	642501370	CHAIN	チェーン	2							
17	026100014	WASHER	ワッシャ	2							
18	030104032	SPLIT PIN	スプリットピン	2							
19	370900990	PIN	ピン	2							
20	498510940	BUSH	ブッシュ	4							

FIG.303 カバー COVER

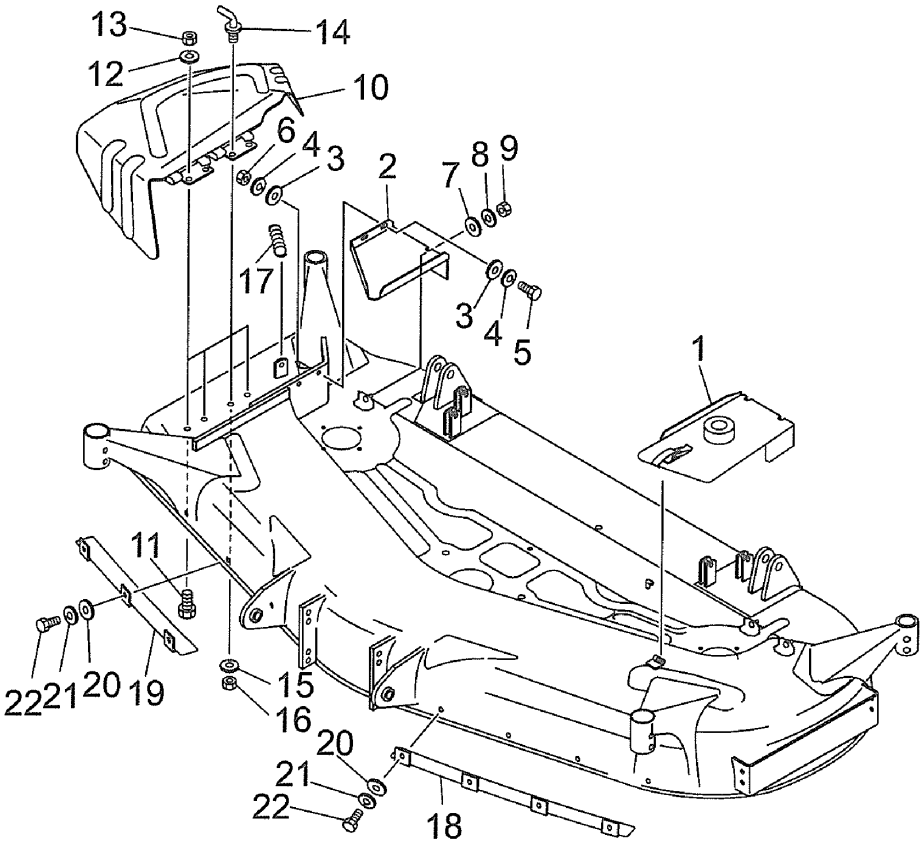

見出番号 KeyNo	部品番号 Parts No	部品名称 Parts Name		台当個数 Q'ty ALL				互換性 R/P	適応号機 Application	型寸 Description	備考 Remarks
1	630251330	COVER L	カバーヒダリ	1							
2	630251340	COVER R	カバーミギ	1							
3	026100006	WASHER	ワッシャ	2							
4	027100006	SPRING WASHER	スプリングワッシャ	2							
5	010310620	BOLT	ボルト	2						M6×20	
6	020100006	NUT	ナット	2						M8	
7	026100008	WASHER	ワッシャ	1							
8	027100008	SPRING WASHER	スプリングワッシャ	1							
9	020900008	NUT	ナット	1							
10	638150870	COVER	カバー	1							
11	010311025	BOLT	ボルト	3						M10×25	
12	027100010	SPRING WASHER	スプリングワッシャ	4							
13	020900010	NUT	ナット	4							
14	642200010	COVER	カバーキセイ	1							
15	027100010	SPRING WASHER	スプリングワッシャ	1							
16	211850100	NUT	ナット	1							
17	698210030	SPRING	スプリング	1							
18	642170500	FRONT PLATE L	フロントプレートヒダリ	1							
19	642170510	FRONT PLATE R	フロントプレートミギ	1							
20	026100005	WASHER	ワッシャ	7							
21	027100005	SPRING WASHER	スプリングワッシャ	7							
22	105350516	BOLT	ボルト	7							

FIG.304 クドウ DRIVING

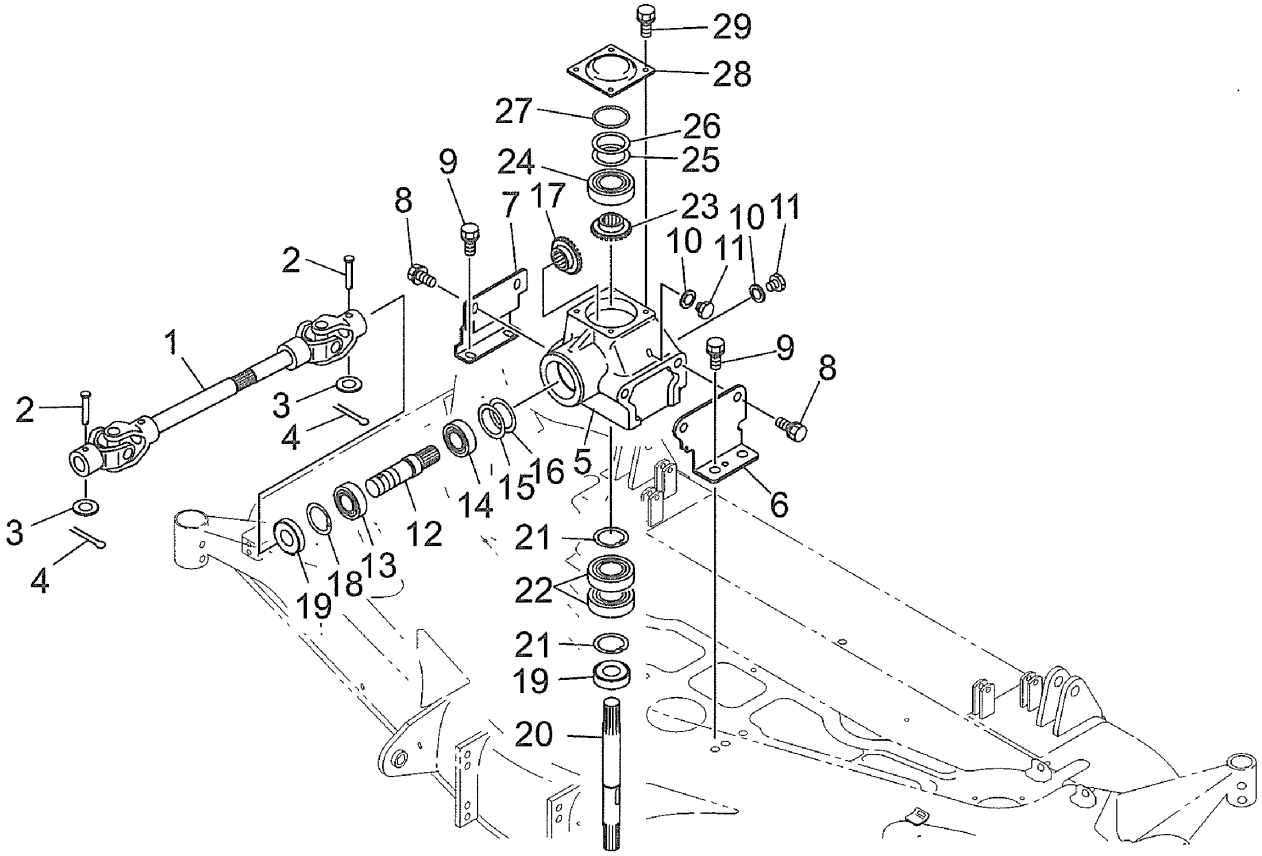

見出番号 KeyNo	部品番号 Parts No	部品名称 Parts Name		台当個数 Q'ty ALL				互換性 R/P	適応号機 Application	型寸 Description	備考 Remarks
1	697600370	UNIVERSAL JOINT	ユニバーサルジヨイント	1							
2	031310845	PIN	アタマツキピン	2						φ8x45	
3	026100008	WASHER	ワッシャ	2							
4	030102018	PIN	ワリピン	2							
5	610460420	BEVEL CASE	ベベルケース	1							
6	610560790	BEVEL CASE STAY	ベベルケーススステーヒダリ	1							
7	610560800	STAY	ステー (ベベルケースミギ)	1							
8	011511220	BOLT	ボルト	4						M12x20	
9	011511230	BOLT	ボルト	4						M12x30	
10	025100012	WASHER	ゴムツキザガネ	2							
11	010311214	BOLT	ボルト	2						M12x14	
12	613270370	PINION SHAFT	ピニオンジク	1							
13	040106205	BEARING	ベアリング(6205)	1							
14	040109149	BALL BEARING	ボールベリング(RSH2)	1							
15	699280030	SHIM 0.2	シム1 (0.2)	1							
16	699280040	SHIM 0.3	シム2 (0.3)	1							
17	613310200	BEVEL GEAR	18スパイラルベベルギヤー	1							
18	036500052	CLIP	スナップリング	1							
19	050309029	OIL SEAL	オイルシール(1)	2							
20	613270380	SHAFT	シヤフト (ベベルギヤー)	1							
21	036500052	CLIP	スナップリング	2							
22	040106205	BEARING	ベアリング(6205)	2							
23	613310210	BEVEL GEAR	17スパイラルベベルギヤー	1							
24	040109034	BEARING	ベアリング(62/32)	1							
25	699280070	SHIM 0.2	シム0.2	3							
26	699280080	SHIM 0.3	シム0.3	2							
27	052410800	OIL RING	オーリング	1							
28	610600240	BEVEL CASE COVER	ベベルケースカバー	1							
29	011510814	BOLT	ボルト	4						M8x14	

FIG.305 デンドウ DRIVING

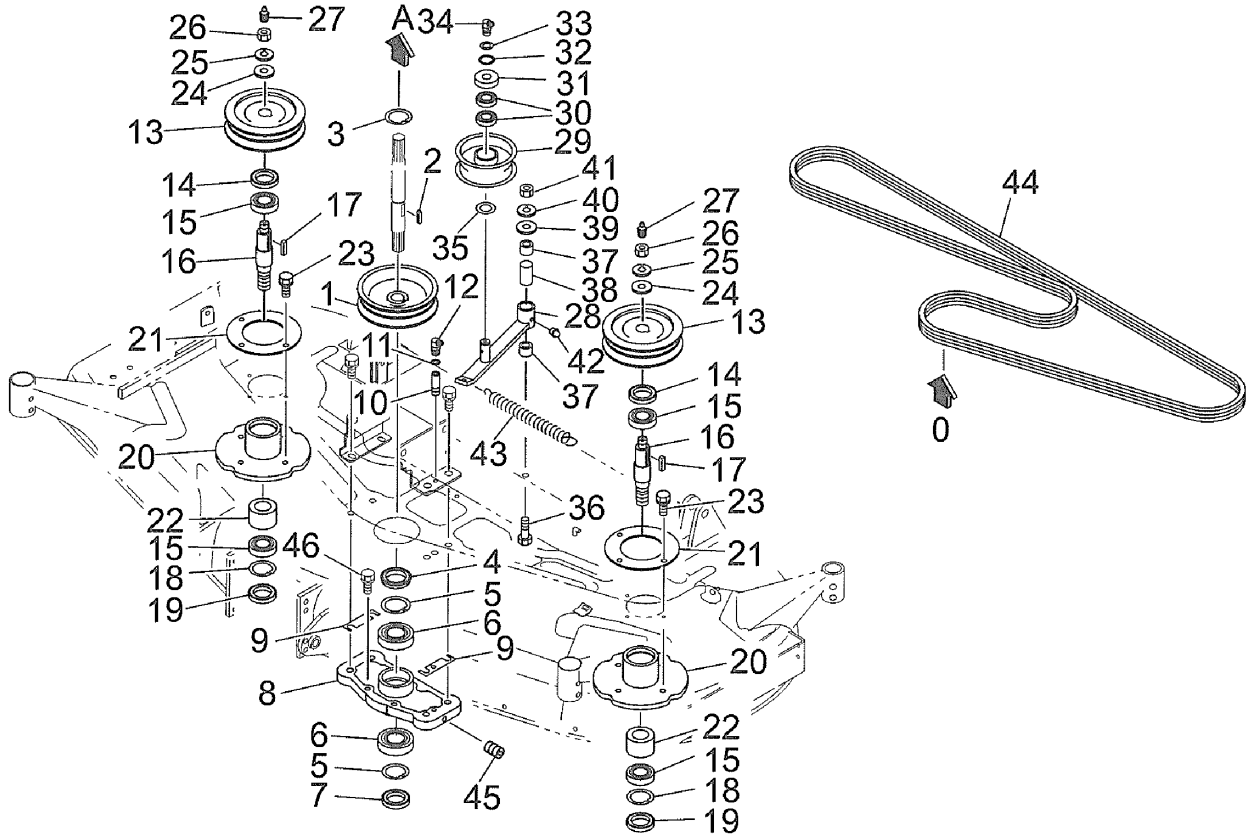

見出番号 KeyNo	部品番号 Parts No	部品名称 Parts Name		台当個数 Q'ty ALL				互換性 R/P	適応号機 Application	型寸 Description	備考 Remarks
1	630110770	CENTER PULLY	センタープーリ(3.5K)	1							
2	034109091	KEY	フェザーキー	1							
3	036100025	CLIP	スナップリング	1							
4	050109018	OIL SEAL	オイルシール	1							
5	036500052	CLIP	スナップリング	2							
6	040106205	BEARING	ベアリング(6205)	2							
7	050109019	OIL SEAL	オイルシール	1							
8	610210640	HOLDER	ホルダー (プーリーセンター)	1							
9	699280050	SHIM	シム (ホルダーセンタープーリ)	2							
10	699680030	PIPE	エクステンションパイプ(L=30)	1							
11	699280020	SHIM	チョウセイシム	1							
12	060639002	GREASE NIPPLE	グリスニツプル	1							
13	630110780	SIDE PULLEY	サイドプーリヒダリ(3.4K)	2							
14	050109018	OIL SEAL	オイルシール	2							
15	040106205	BEARING	ベアリング(6205)	4							
16	613460490	SHAFT	シャフト (カッターヒダリ)	2							
17	034109090	KEY	フェザーキー	2							
18	036500052	CLIP	スナップリング	4							
19	050109019	OIL SEAL	オイルシール	2							
20	610210650	HOLDER	ホルダー (プーリヒダリ)	2							
21	610160540	HOLDER	ホルダホキョウバン	2							
22	699280060	SHIM	シム (プーリホルダー)	2							
23	011511225	BOLT	ボルト	8						M12×25	
24	699340050	WASHER	ワッシャ	2							
25	027100016	SPRING WASHER	スプリングワッシャ	2							
26	020900016	NUT	ナット	2						M16	
27	060610000	GREASE NIPPLE	グリスニップル	2							
28	632200420	TENSION ARM	テンションアーム	1							
29	632260260	TENSION PULLY	テンションプーリコンプ	1							
30	040109138	BEARING	ベアリング(6203ZC3U43)	2							
31	638112140	COVER	カバー (テンション)	1							
32	036100017	CLIP	スナップリング	2							
33	699280010	SHIM	シム	2							
34	060639003	GREASE NIPPLE	グリスニップル(WA-675)	1							
35	699280090	SEAL	シール (ベアリング2)	1							

FIG.305 デンドウ DRIVING

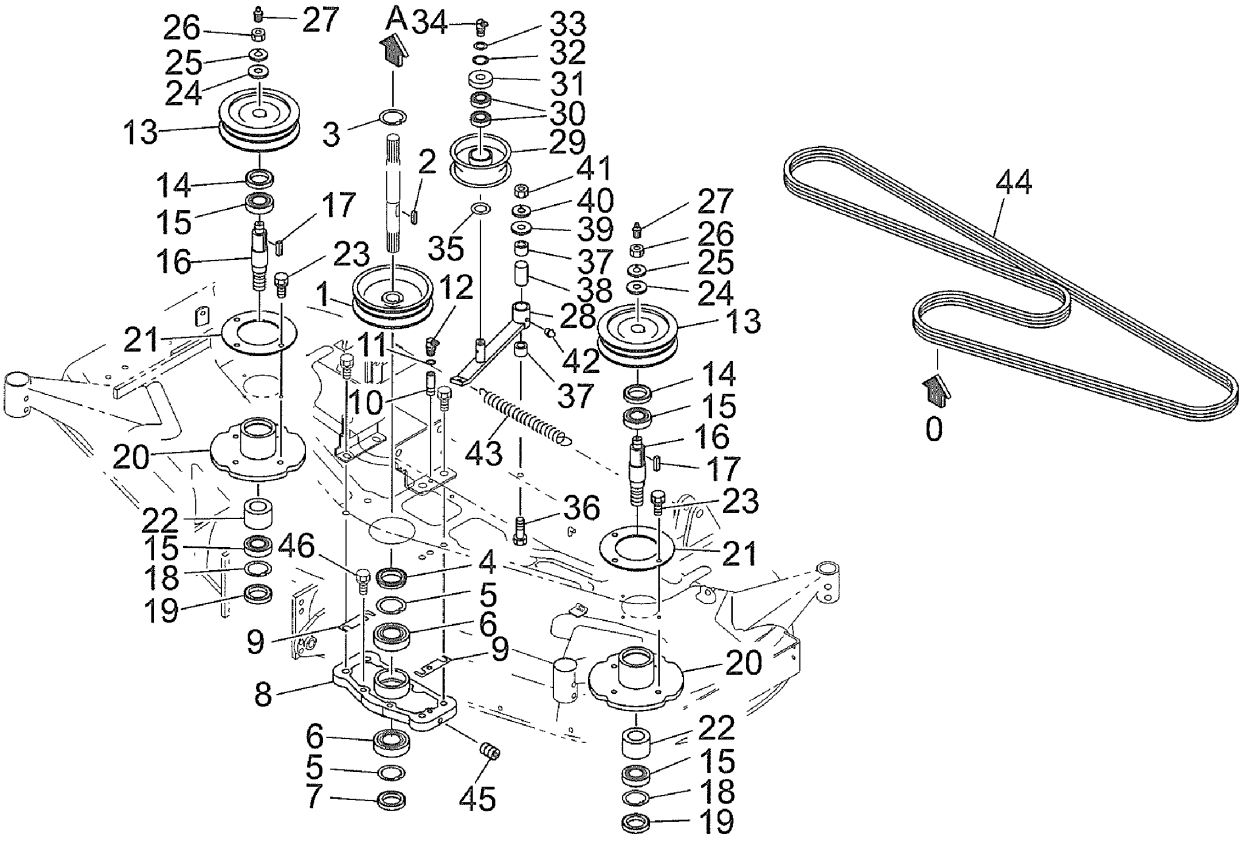

見出番号 KeyNo	部品番号 Parts No	部品名称 Parts Name		台当個数 Q'ty ALL				互換性 R/P	適応号機 Application	型寸 Description	備考 Remarks
36	010311270	BOLT	ボルト	1						M12×70	
37	398510420	BUSH	ブッシュ	2							
38	699210040	SPACER	スペーサ（テンション）	1							
39	026100012	WASHER	ワッシャ	1							
40	027100012	SPRING WASHER	スプリングワッシャ	1							
41	020900012	NUT	ナツト	1						M12	
42	060610000	GREASE NIPPLE	グリスニップル(WA－675)	1							
43	698220060	TENSION SPRING	テンションスプリング	1							
44	080109127	BELT	118マルチベルト	1							
45	699400050	SCREW	トメネジ	1							
46	011511220	BOLT	ボルト	4							

FIG.306 カリバ BLADE

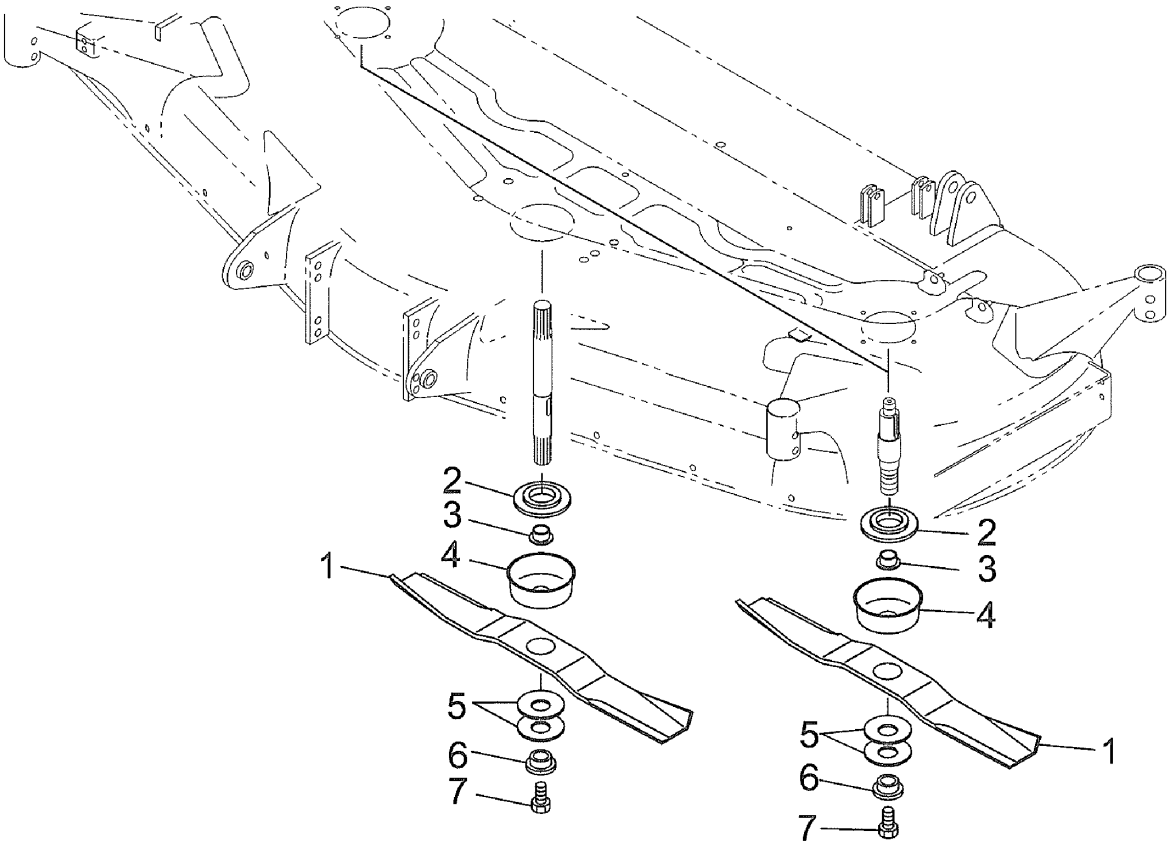

見出番号 KeyNo	部品番号 Parts No	部品名称 Parts Name		台当個数 Q'ty ALL				互換性 R/P	適応号機 Application	型寸 Description	備考 Remarks
1	645310330	CUTTER	カッターバ	3							
2	652220340	BOSS	ボス（スプライン）	3							
3	036100022	CLIP	スナップリング	3							
4	645370010	CUTTER BOSS	カッタボスツギテ	3							
5	699210050	PLATE	カッターオサエ	6							
6	638112130	COVER	カバー（ダスト）	3							
7	699400040	BOLT	ボルト	3							

FIG.307 メイバン MARK

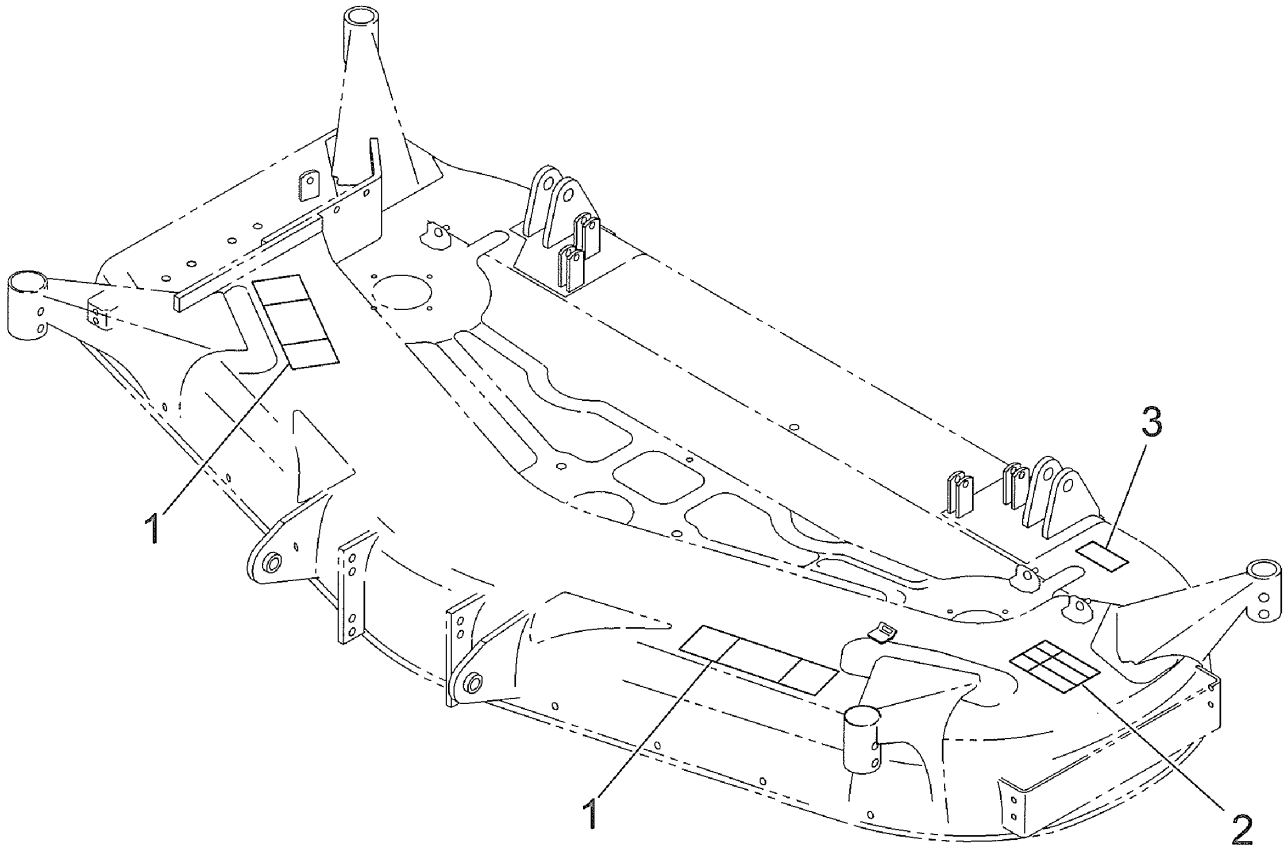

見出番号 KeyNo	部品番号 Parts No	部品名称 Parts Name		台当個数 Q'ty ALL				互換性 R/P	適応号機 Application	型寸 Description	備考 Remarks
1	690360290	CAUTION PLATE	コーションプレート	2							
2	690260610	GUIDE MARK	アンナイマーク	1							
3	690360370	NAME PLATE	ネームプレート	1							

部品番号順索引
(NUMERICAL PARTS INDEX)

エンジン
ENGINE

部品番号順索引
NUMERICAL PARTS INDEX

部品番号 Parts No	図番号 FIG No.	見出番号 Key No.	部品番号 Parts No	図番号 FIG No.	見出番号 Key No.	部品番号 Parts No	図番号 FIG No.	見出番号 Key No.
010109235	101	22	023100008	108	3	110367660	101	26
010109264	106	23	023100010	103	10	110566080	103	27
010109341	104	25	024600010	103	24	110666060	103	21
010109406	104	6	025100008	108	26	110666210	103	20
010109667	104	12	025100012	101	24	110707950	101	21
010110625	108	11	025100016	108	24	110756140	101	32
010110630	106	16	026109017	107	9	110996820	101	20
010310865	106	28	026200010	106	7	111011170	102	1
010311035	107	37	027100004	108	15	111136480	102	16
010411212	101	23	027100010	107	38	111136490	102	17
010700865	104	13	030300414	106	5	111147491	102	15
010800820	107	50	030300816	104	4	111147501	102	15
010800820	108	4	030309005	101	16	111217600	103	19
011100408	103	28	030500612	101	13	111996410	103	18
011310612	101	34	030500612	104	7	115017541	104	14
011310612	105	10	030500616	101	14	115026251	104	18
011310612	107	13	030501025	101	15	115107960	104	15
011310612	107	16	031100004	106	10	115176140	104	20
011310614	106	22	034100508	104	3	115256580	104	1
011310616	101	40	034100508	105	3	115276200	104	2
011310620	103	33	036500028	104	17	115326220	104	16
011310625	113	4	036800005	106	20	115357380	104	23
011310630	107	33	036800008	106	6	115376040	104	24
011310635	103	8	036800010	107	8	115397790	104	26
011310635	107	27	040106203	101	10	120016050	105	2
011310640	103	30	040156304	105	6	120026350	105	1
011310645	106	26	042309013	101	12	120036930	103	1
011310655	107	30	052100400	103	26	120076070	105	9
011310660	103	29	052109076	103	16	120116160	101	36
011310660	106	14	052109076	107	10	120166350	102	6
011310680	106	25	052109078	101	39	120176360	102	7
011510820	101	27	052109108	106	19	120186080	102	10
011510820	102	19	052109110	106	13	120216041	102	13
011510820	102	21	052109113	101	33	120216041	103	3
011510820	107	35	052300600	106	9	120226070	102	11
011510820	107	41	064100045	101	11	120316281	103	6
012109044	103	9	064210010	102	5	120356131	103	2
012110625	102	20	064210015	101	2	120406050	102	12
012110625	113	3	064210018	102	2	120406070	102	8
012110635	101	18	064210025	101	3	120456250	101	37
012110660	101	19	064210025	102	4	120736081	105	4
012110820	101	17	064210030	102	3	120996140	103	15
015300614	107	21	064210040	101	4	125046630	106	4
015600406	103	22	064500030	107	20	125116141	106	18
020100004	108	16	067100015	101	44	125156170	106	12
020109076	103	5	067100022	107	43	125256120	105	7
020109120	104	21	068116250	101	29B	125416090	106	15
020109160	111	22	068209138	101	43	125976100	106	21
020900010	107	39	080109061	107	23	130506140	101	41
023100006	106	17	110107552	101	1	130996130	101	42
023100006	107	31	110136400	102	14	131017811	108	1
023100006	108	12	110156171	104	5	131017811	109	1
023100006	113	5	110156181	104	8	131136350	108	25
023100008	106	29	110156191	104	9	131246010	109	11

部品番号順索引
NUMERICAL PARTS INDEX

部品番号 Parts No	図番号 FIG No.	見出番号 Key No.	部品番号 Parts No	図番号 FIG No.	見出番号 Key No.	部品番号 Parts No	図番号 FIG No.	見出番号 Key No.
131246170	109	13	185046320	112	1	198466020	101	6
131296255	109	12	185086551	101	28	198466030	101	7
131406360	108	5	185086551	111	1	198486770	101	29A
131406360	110	1	185206084	108	23	198486780	103	14
131416170	110	8	185246060	103	11	198486840	101	41A
131426200	108	20	185366190	108	13	198517090	101	45
131426230	110	3	185376140	108	14	198517222	101	9
131426310	108	2	185416480	112	14	198517224	101	9
131437360	110	4	185416490	111	18	198517227	101	9
131446006	110	2	185416500	111	19	198517252	104	22
131446074	110	5	185426210	112	5	198517256	104	22
131446075	110	6	185426220	112	11	198517259	104	22
131446076	110	7	185436180	112	3	198517260	104	19
131446077	110	9	185446269	112	2	198586050	104	10
131507601	108	7	185446270	112	4	198586054	104	10
131507611	108	8	185446271	112	6	198586057	104	10
131507621	108	9	185446272	112	7	198636160	106	3
131606291	108	6	185446273	112	8	198636170	101	25
135566510	103	32	185446274	112	9	198736050	101	29
135616400	113	1	185446275	112	10	199106021	108	10
135996590	103	31	185446276	112	15	199116370	107	44
135996590	113	2	185446277	112	13	199216230	105	5
140036220	101	38	185446278	112	12	199236540	107	7
140116140	107	4	185727000	107	40	199266180	107	1
140166140	107	3	185736330	111	23	199266200	104	11
140406310	107	12	185816340	111	5	199280300	103	17
140517020	101	31	185846468	111	2	199286340	107	5
140546020	101	30	185846610	111	3	199486220	103	4
140606941	103	12	185846611	111	14	199566651	105	8
140986530	107	11	185846612	111	13	385720011	107	45
140996260	103	13	185846613	111	16	385720360	107	25
140996270	103	23	185846614	111	11	398210070	106	24
145017790	107	17	185846615	111	4	*	109	2
145146320	107	18	185846616	111	6	*	109	3
145206220	107	46	185846617	111	7	*	109	4
145216730	107	29	185846618	111	8	*	109	5
145226450	107	49	185846619	111	17	*	109	6
145306520	107	32	185846620	111	21	*	109	7
145336620	107	22	185846621	111	9	*	109	8
145386910	107	24	185866391	111	10	*	109	9
145536051	107	42	185866400	111	15	*	109	10
145996051	107	48	185866411	111	12	*	109	14
145996670	107	26	185886070	111	20	*	109	15
145996681	107	19	185976510	107	34	*	109	16
145996710	107	47	195816540	102	18	*	109	1A
165026120	107	2	198216700	102	9	*	110	10
165106520	106	1	198216720	107	6			
165166510	107	14	198216821	107	28			
165206700	106	27	198217170	103	7			
165296132	101	8	198217220	106	11			
165996540	107	15	198217500	106	8			
165996550	106	2	198416320	101	35			
165996610	106	30	198436010	103	25			
185046320	107	36	198466010	101	5			

部品番号順索引
(NUMERICAL PARTS INDEX)

シャーシ
CHASSIS

部品番号順索引
NUMERICAL PARTS INDEX

部品番号 Parts No	図番号 FIG No.	見出番号 Key No.	部品番号 Parts No	図番号 FIG No.	見出番号 Key No.	部品番号 Parts No	図番号 FIG No.	見出番号 Key No.
010101230	206	32	011510820	207	3	020910010	204	5
010110616	211	15	011510820	210	16	020910010	204	10
010130825	208	3	011510820	211	3	020910010	204	12
010160820	201	4	011510820	218	26	020910010	204	18
010310830	209	13	011510820	222	9	021000012	207	19
010310830	209	25	011510820	223	7	021300006	211	17
010310850	201	11	011510820	225	9	021300008	213	11
010310850	209	42	011510825	221	2	021500008	202	9
010310855	209	28	011510830	220	6	022300006	218	39
010310855	217	4	011510835	217	13	022300008	209	15
010310860	211	20	011510835	220	22	022300008	209	27
010310860	218	22	011510850	209	53	022300008	209	30
010311045	204	2	011510865	225	23	022300008	209	36
010311045	204	7	011511020	208	8	022300008	209	44
010311050	215	11	011511020	210	13	022300008	209	47
010311235	205	12	011511020	210	21	022300008	218	23
010311245	222	2	011511020	219	2	022400006	226	4
010311265	217	22	011511020	224	4	022400010	215	12
010331040	211	5	011511020	224	6	023100008	201	10
010411435	204	15	011511025	208	29	023100008	204	21
010700630	218	2	011511025	210	24	025100020	223	3
010700630	218	43	011511025	222	12	025100020	225	7
010701040	206	34	011511030	201	7	026100004	212	16
010709085	218	18	011511035	207	2	026100006	211	16
010800616	203	11	011511050	206	13	026100006	227	7
010800816	202	8	011511050	210	4	026100008	208	35
010800825	204	22	011511225	205	3	026100008	209	14
010809001	213	4	011511225	208	47	026100008	209	26
010809001	214	2	011511230	220	36	026100008	209	29
010809003	212	4	011611020	218	9	026100008	209	33
010809003	213	8	011611020	218	17	026100008	209	43
010809004	214	19	012110625	218	38	026100008	209	46
010809007	214	15	015100514	207	30	026100008	211	4
010810820	208	15	015150412	212	15	026100008	211	21
010810820	208	42	020100004	212	17	026100008	213	10
011150610	203	18	020109125	209	19	026100008	217	5
011310616	212	6	020109125	209	39	026100008	218	27
011310616	214	7	020109204	215	28	026100008	220	7
011310630	224	9	020600016	208	10	026100008	221	9
011310630	224	12	020700010	208	39	026100008	222	10
011310640	219	6	020800014	208	20	026100008	223	8
011310640	219	12	020900006	227	9	026100008	225	10
011510812	218	34	020900008	209	17	026100008	225	24
011510816	201	2	020900008	209	38	026100008	227	11
011510816	202	4	020900008	209	55	026100010	207	28
011510816	202	6	020900008	217	7	026100010	211	6
011510816	203	21	020900010	205	5	026100010	215	21
011510816	203	23	020900010	206	35	026100010	219	3
011510816	209	24	020900010	207	26	026100010	222	13
011510816	210	17	020900010	211	8	026100012	207	21
011510816	210	19	020900012	205	14	026100012	221	6
011510816	216	12	020900012	217	24	026100012	222	3
011510816	227	10	020900012	222	5	026100014	208	33
011510820	204	24	020910008	211	23	026100016	215	7

部品番号順索引
NUMERICAL PARTS INDEX

部品番号 Parts No	図番号 FIG No.	見出番号 Key No.	部品番号 Parts No	図番号 FIG No.	見出番号 Key No.	部品番号 Parts No	図番号 FIG No.	見出番号 Key No.
026100020	208	23	036100015	209	4	160330040	225	3
026109011	209	23	036100015	215	16	160990022	225	4
026109013	210	14	036100020	207	15	198130012	225	5
026109071	214	8	036100020	208	24	198516390	218	24
026109106	212	3	036100022	209	9	310100980	203	1
026109106	213	7	036100025	206	6	310110190	203	12
026160008	201	5	036100025	207	7	310120270	203	13
026200008	203	24	036100035	206	27	310560050	203	10
026200010	204	3	036500042	207	12	314500880	202	1
026200010	204	8	036500047	206	7	314601460	202	7
027100005	207	31	036800005	207	34	314990013	201	3
027100006	227	8	036800015	210	7	324170070	210	8
027100008	208	4	040106005	206	5	334011180	218	8
027100008	211	22	040109122	208	17	334380050	218	16
027100008	217	6	040146000	209	48	334650570	207	9
027100008	222	11	040146904	207	14	334800360	209	16
027100010	204	4	050301145	206	21	334800360	209	37
027100010	204	9	052109124	217	19	334800420	209	20
027100010	204	13	052110120	218	15	334800420	209	40
027100010	204	19	052110140	222	24	334800690	206	17
027100010	205	6	052110180	220	12	334800710	206	18
027100012	205	13	052110180	222	26	340015530	220	14
027100012	206	31	052110240	222	25	340015632	220	5
027100012	207	20	052310350	206	25	340050190	219	1
027100012	215	27	052400180	220	40	340293653	220	5a
027100012	217	23	052400250	219	5	340293653	220	5b
027100012	222	4	052400250	219	11	340293653	220	5c
027100014	204	16	052400250	224	8	340293653	220	5d
027100016	208	9	052400250	224	11	340630430	220	24
027100024	216	16	060609004	206	29	340670020	217	8
030102020	221	10	060609004	208	11	340670020	220	23
030102516	208	36	060610000	206	19	340670020	220	38
030102516	209	34	060610000	208	32	340670030	217	9
030103220	206	28	060610000	208	48	340670030	219	7
030103220	215	13	060610000	210	3	340670170	218	46
030103220	215	22	060610000	216	2	340670280	218	35
030103225	221	7	060640000	218	36	340670280	218	47
030103232	215	8	064400030	217	16	340670280	219	8
030104040	216	5	064500040	223	6	340670290	218	52
030104040	216	14	064700020	223	4	340670290	220	15
030300425	210	11	064700020	225	8	340670290	222	23
030300636	209	12	067100008	225	14	340670640	218	4
030300640	209	58	067100008	225	26	340671680	218	44
030300840	215	4	067100008	225	30	340671790	220	9
030301040	216	8	067100043	203	7	340671790	222	15
030303540	209	59	067100043	203	9	340671950	218	45
031109020	216	19	067100062	202	11	340672570	220	41
031310820	203	16	067100062	202	13	340672730	220	10
031310825	209	32	067200115	203	15	340672730	222	14
031310855	216	18	067200130	225	11	340672850	220	25
031311020	215	20	067200130	225	20	340672920	218	28
036100010	209	49	067200130	225	28	340673080	220	37
036100015	207	11	131646010	225	25	340673110	220	11
036100015	208	34	160310013	225	2	340673110	222	17

部品番号順索引
NUMERICAL PARTS INDEX

部品番号 Parts No	図番号 FIG No.	見出番号 Key No.	部品番号 Parts No	図番号 FIG No.	見出番号 Key No.	部品番号 Parts No	図番号 FIG No.	見出番号 Key No.
340673410	220	31	398510340	206	20	490992480	228	28
340692400	220	29	398510360	209	7	498110820	205	4
344952710	218	31	398510520	210	2	498110820	208	38
344952800	218	51	398510840	205	7	498180280	207	29
355111970	213	9	398510840	209	10	498190230	210	23
360700150	225	22	398511190	207	10	498221171	208	43
360771170	203	14	398511440	216	10	498221171	215	24
385201410	215	25	398511440	221	4	498221610	207	24
385201641	212	18	398512110	209	22	498400020	225	6
385202000	212	21	398560320	206	23	762872801	214	17
385230280	227	3	398560330	206	24	A10160060	203	6
385350280	212	22	398750120	215	19	A10160071	203	8
385650780	226	5	398750130	208	45	A10170060	203	19
385650830	226	6	398750130	225	18	A10250150	203	4
385710060	212	19	398750130	227	13	A10270051	203	20
385870890	227	4	398750150	208	41	A10270071	203	22
385960640	210	25	398750150	225	19	A10410061	204	1
385960640	225	17	398750220	225	15	A10410071	204	6
389320231	226	3	398750220	225	31	A10410091	204	14
389510740	226	1	398750220	227	5	A14010031	201	1
390101290	228	3	398750420	223	10	A14250010	201	8
390173660	228	15	398750420	224	2	A14430010	204	20
390196030	228	5	398750420	224	14	A14520010	202	3
390196040	228	11	398750430	220	30	A14560060	202	10
390196090	228	6	398750430	220	33	A14560070	202	12
390196100	228	7	399101910	217	12	A14600171	202	5
390196110	228	8	399101910	218	25	A14610110	201	6
390196280	228	10	399110340	204	25	A20100491	205	1
390196940	228	9	399110340	225	32	A20121420	222	6
390230180	228	14	399110340	227	6	A20121430	222	7
398113760	212	2	399111040	227	12	A20360020	205	2
398113760	213	6	399111960	203	17	A21010060	222	1
398114451	207	35	399112120	204	23	A21100120	209	21
398115510	207	13	399112851	203	25	A21100131	209	50
398117790	215	2	399112851	225	16	A21150100	209	57
398118230	204	17	399113400	218	37	A21150110	209	11
398118880	209	1	399113620	215	23	A21250040	209	41
398119670	203	2	399113620	218	53	A22080080	208	46
398119972	202	2	399211550	207	16	A22210300	206	4
398120790	204	11	399235640	208	18	A22600370	208	21
398180640	207	23	399340060	207	27	A22650260	208	14
398180880	221	5	399340060	211	7	A24100590	215	14
398181090	208	37	399431120	208	19	A24100601	208	30
398181770	212	11	399600080	218	33	A24100611	207	22
398210290	209	56	399600140	218	32	A24100630	207	25
398213420	210	9	399760120	208	16	A24180041	221	1
398340540	209	2	408330011	201	9	A24350101	208	28
398480640	218	3	422300080	207	6	A28400071	215	3
398510150	209	51	422530011	209	52	A28520020	215	17
398510170	205	8	430210110	208	13	A28750040	215	6
398510260	208	22	485450010	212	20	A30100081	206	1
398510310	205	9	490320230	228	18	A30510060	206	3
398510310	207	32	490662050	228	4	A30510070	206	12
398510310	208	31	490992230	228	27	A34100040	207	5

部品番号順索引
NUMERICAL PARTS INDEX

部品番号 Parts No	図番号 FIG No.	見出番号 Key No.	部品番号 Parts No	図番号 FIG No.	見出番号 Key No.	部品番号 Parts No	図番号 FIG No.	見出番号 Key No.
A34110020	207	4	A40470840	220	3	A55500280	210	5
A34310010	207	17	A40470850	217	15	A55520050	210	18
A34310042	207	1	A40470860	220	26	A55600071	210	22
A34320010	207	18	A40470870	220	27	A55710020	214	13
A34400131	207	8	A40470880	218	6	A55760320	214	9
A34450341	206	14	A40470880	219	9	A55760330	214	10
A34450361	206	15	A40470890	218	40	A55760340	214	11
A34800050	206	16	A40470900	218	7	A55760350	214	12
A36000140	206	33	A40520030	218	42	A55780200	214	14
A36000140	215	26	A40520040	218	21	A58100270	215	1
A36210060	206	30	A40610040	223	2	A58100291	209	6
A40010240	218	41	A40990220	220	39	A58100310	209	3
A40020220	217	20	A41110140	220	13	A58250190	210	1
A40020230	217	21	A41180010	222	20	A68150040	205	11
A40020240	220	34	A41210030	218	29	A72110450	216	9
A40020250	220	35	A41240070	222	19	A76140060	216	7
A40050040	224	3	A41240080	222	16	A76260030	216	6
A40120010	221	3	A41320280	218	5	A90110100	228	2
A40130010	221	8	A41340240	222	22	A90110160	228	16
A40150090	218	1	A41410090	217	17	A90110170	228	17
A40220010	220	8	A41410100	217	18	A90130260	228	25
A40370080	217	3	A41460060	222	21	A90210371	228	23
A40370090	220	21	A41460170	222	18	A90310060	228	1
A40370100	219	4	A41480020	217	14	A90330040	228	22
A40400020	219	10	A44100641	216	3	A90360240	228	19
A40400150	218	10	A44420060	216	13	A90390410	228	20
A40400160	218	11	A46200250	208	44	A90390420	228	24
A40400170	218	12	A46500141	227	1	A90390430	228	21
A40400180	218	13	A46510270	227	2	A90390441	228	13
A40400190	218	14	A48100210	211	19	A90390450	228	26
A40400201	224	7	A48150090	226	2	A90610260	228	12
A40400220	224	10	A50100021	211	1	A98010030	209	31
A40400230	217	1	A50130020	211	2	A98110160	212	7
A40400230	220	17	A50130050	211	18	A98120650	208	40
A40400240	217	2	A50250170	214	1	A98120670	212	12
A40400240	220	18	A50250191	213	5	A98120680	212	13
A40400250	217	10	A50250210	213	1	A98120690	213	3
A40400260	217	11	A50250230	213	2	A98120710	218	19
A40460130	220	32	A50300111	212	5	A98120720	218	20
A40460150	220	28	A50310390	212	9	A98130270	211	13
A40460400	223	9	A50310401	212	1	A98130280	214	26
A40460410	224	13	A50400010	211	14	A98130290	214	27
A40460420	224	1	A50710301	212	14	A98130300	212	8
A40470730	218	49	A52100280	225	1	A98130310	203	3
A40470740	218	50	A52100300	223	1	A98130320	211	9
A40470750	218	48	A52250170	224	5	A98130330	211	10
A40470760	218	30	A55200260	214	16	A98130340	211	11
A40470770	219	13	A55200281	214	3	A98130350	211	12
A40470780	220	1	A55200301	214	4	A98130360	214	20
A40470790	220	4	A55200321	214	5	A98130370	214	21
A40470800	220	2	A55200341	214	6	A98130380	214	22
A40470810	220	19	A55310060	214	18	A98130390	214	23
A40470820	220	20	A55310081	210	20	A98130400	214	24
A40470830	220	16	A55400040	210	15	A98133690	214	25

部品番号順索引
NUMERICAL PARTS INDEX

部品番号 Parts No	図番号 FIG No.	見出番号 Key No.	部品番号 Parts No	図番号 FIG No.	見出番号 Key No.	部品番号 Parts No	図番号 FIG No.	見出番号 Key No.
A98160750	225	21						
A98160760	225	13						
A98160760	225	29						
A98160820	225	27						
A98160830	225	12						
A98220220	208	25						
A98220550	215	5						
A98220561	216	17						
A98221030	208	26						
A98230790	208	27						
A98230800	207	33						
A98230810	215	9						
A98230820	215	10						
A98230830	210	10						
A98260310	216	1						
A98330160	212	10						
A98340010	206	22						
A98340020	209	8						
A98410020	223	5						
A98510630	206	2						
A98530100	206	8						
A98560320	206	9						
A98560330	206	10						
A98611370	208	1						
A98611380	208	5						
A98660230	208	12						
A99210630	208	2						
A99230200	209	5						
A99230200	215	15						
A99230230	210	6						
A99230550	216	4						
A99231420	209	35						
A99240410	206	26						
A99240730	208	6						
A99320030	209	18						
A99430540	209	54						
A99431920	222	8						
A99431931	209	45						
A99460080	206	11						
A99480130	203	5						
A99520010	208	7						
A99560391	216	11						
A99570140	215	18						
A99580110	210	12						
A99610760	216	15						

部品番号順索引
(NUMERICAL PARTS INDEX)

モア
MOWER
(MM60DSG)

部品番号順索引
NUMERICAL PARTS INDEX

部品番号 Parts No	図番号 FIG No.	見出番号 Key No.	部品番号 Parts No	図番号 FIG No.	見出番号 Key No.	部品番号 Parts No	図番号 FIG No.	見出番号 Key No.
010310620	303	5	030105045	301	32	630251330	303	1
010311025	301	10	031109017	301	35	630251340	303	2
010311025	303	11	031109020	302	15	632200420	305	28
010311214	304	11	031310845	304	2	632260260	305	29
010311270	305	36	031311050	301	34	638103230	301	45
011510812	301	8	034109090	305	17	638112130	306	6
011510814	304	29	034109091	305	2	638112140	305	31
011510825	301	51	036100017	305	32	638150870	303	10
011510825	301	53	036100022	306	3	638510980	301	13
011511020	301	41	036100025	305	3	642170500	303	18
011511220	304	8	036100030	301	17	642170510	303	19
011511220	305	46	036500052	304	18	642170520	301	1
011511225	305	23	036500052	304	21	642170530	301	2
011511230	304	9	036500052	305	5	642200010	303	14
020100006	303	6	036500052	305	18	642250170	302	2
020900008	303	9	040106205	304	13	642250300	302	7
020900010	301	12	040106205	304	22	642501370	302	16
020900010	303	13	040106205	305	6	642501550	302	10
020900012	305	41	040106205	305	15	642501560	302	1
020900014	301	24	040109034	304	24	645310330	306	1
020900016	301	48	040109138	305	30	645370010	306	4
020900016	305	26	040109149	304	14	650150240	301	38
025100012	304	10	050109018	305	4	650150270	301	6
026100005	303	20	050109018	305	14	650150310	301	46
026100006	303	3	050109019	305	7	652030500	301	37
026100008	303	7	050109019	305	19	652050050	301	19
026100008	304	3	050309029	304	19	652050050	301	28
026100012	301	39	052410800	304	27	652110210	301	42
026100012	302	4	060610000	305	27	652150240	301	3
026100012	302	8	060610000	305	42	652220340	306	2
026100012	305	39	060619004	301	9	652260650	301	36
026100014	302	17	060639002	305	12	652300971	301	26
026100016	301	49	060639003	305	34	652300981	301	27
026100016	302	12	080109127	305	44	652300991	301	14
026100020	301	5	105350516	303	22	654150170	301	52
026100020	301	21	211850100	303	16	654150180	301	50
026100020	301	30	370900990	302	19	661310675	301	18
027100005	303	21	398510420	305	37	661310675	301	25
027100006	303	4	498510940	302	20	661310675	301	33
027100008	301	7	512250830	302	14	690260610	307	2
027100008	303	8	610160540	305	21	690360290	307	1
027100010	301	11	610210640	305	8	690360370	307	3
027100010	303	12	610210650	305	20	697460010	302	6
027100010	303	15	610460420	304	5	697600370	304	1
027100012	305	40	610560790	304	6	698210030	303	17
027100014	301	23	610560800	304	7	698210040	302	3
027100016	301	47	610600240	304	28	698220060	305	43
027100016	305	25	613270370	304	12	698510060	301	4
030102018	304	4	613270380	304	20	698510060	301	20
030104025	301	40	613310200	304	17	698510060	301	29
030104025	302	5	613310210	304	23	699210040	305	38
030104025	302	9	613460490	305	16	699210050	306	5
030104025	302	13	630110770	305	1	699230301	301	31
030104032	302	18	630110780	305	13	699230311	301	15

部品番号順索引
NUMERICAL PARTS INDEX

部品番号 Parts No	図番号 FIG No.	見出番号 Key No.	部品番号 Parts No	図番号 FIG No.	見出番号 Key No.	部品番号 Parts No	図番号 FIG No.	見出番号 Key No.
699230390	301	43						
699280010	305	33						
699280020	305	11						
699280030	304	15						
699280040	304	16						
699280050	305	9						
699280060	305	22						
699280070	304	25						
699280080	304	26						
699280090	305	35						
699340050	305	24						
699400040	306	7						
699400050	305	45						
699400120	301	22						
699610210	302	11						
699680030	305	10						
814106004	301	44						
851103020	301	16						

平成19年８月　発行

不　複
許　製

純正部品表

発　行　株式会社IHIシバウラ
〒390-8714 長野県松本市石芝一丁目１番１号
TEL (0263)25-4511 FAX (0263)25-0923
URL:www.ihi-shibaura.com

Ⓕ

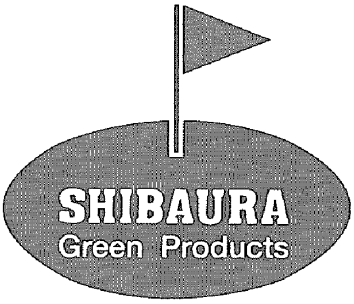

株式会社IHIシバウラ
グリーン事業部

お問い合わせ先
〒390−8714　長野県松本市石芝1−1−1　TEL.0263(25)4502 FAX.0263(26)7517

SG280　A00810510　0507006-0006